DREAME

追觅智能窗帘电机 A1 Pro

产品使用说明书

产品介绍

追觅 A1 Pro静音智能窗帘电机通过智能平台APP,实现语音控制远程手机控制、设备联动设置以及智能场景个性化设定开、合控制，还可以通过射频控制电机开、关、停。

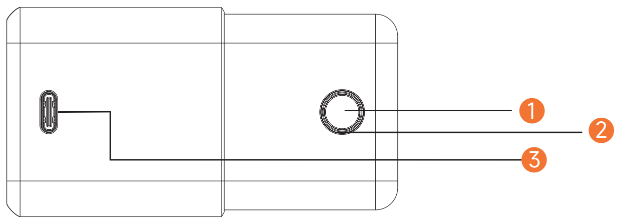

① 设置键　② 指示灯　③ Type-C

电机基本参数

产品名称	追觅智能窗帘电机A1 Pro	运行速度	16cm/s
额定功率	23W	运行噪声	≤26db
额定电流	0.2A	防护等级	IP40
额定扭矩	>1.2N·m	工作温度	-10℃~ 50℃
天线频率	蓝牙	电源电压	100~240VAC
最大载重	100kg	输入电压	12V ⎓ 2A
机身重量	230g	遥控距离	≥15米

⚠ 注意事项

- 安装电机或拆卸电机时，请断电操作:
- 按说明书操作进行安装和拆卸电机;
- 安装电机所在的天花板必须牢固,足够承受导轨、电机、窗帘布在内的全部重量;
- 不要在适用规格以外的电压下适用:
- 不要拆解或改造，电机发生异常时，请立刻切断电源,联系专业人员进行检查维修。

电机安装

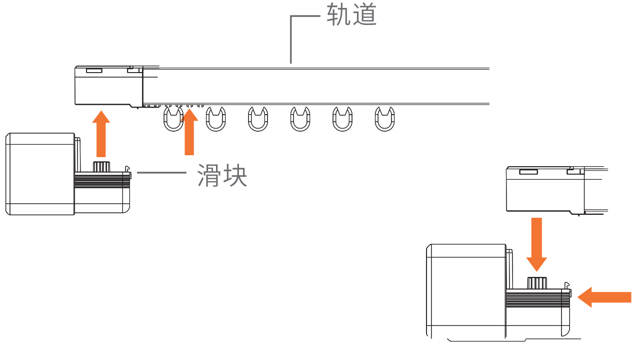

安装步骤

将电机对准传动箱卡位,轻轻往上推,滑块自动弹起即锁紧。

注意:如没听到滑块弹起的声音,表示电机没有锁紧，有坠下的可能危险!

拆卸方式

将滑块往里按压，将电机往下拉,即可取下电机。

适配遥控器

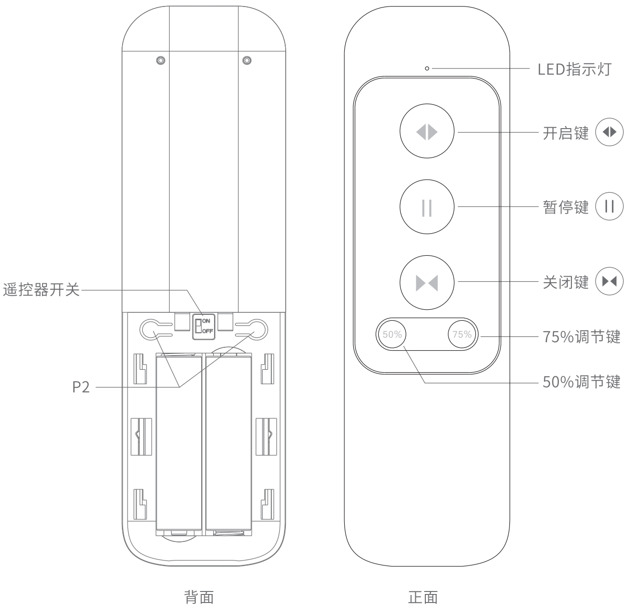
遥控器开关
P2
ON
OFF
50%
75%
LED指示灯
开启键
暂停键
关闭键
75%调节键
50%调节键
背面
正面

遥控功能设置

电机对码

①

· 电机通上电后,长按设置键直至指示灯长亮松手。

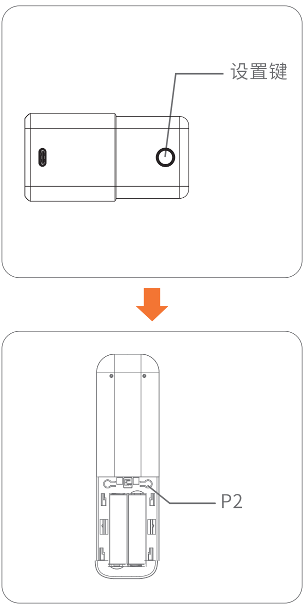

②

· 点击遥控器P2键,电机指示灯闪烁3下熄灭,即对码成功。

(如需取消与遥控器配对,进行电机复位设置操作即可)

遥控功能设置

遥控换向

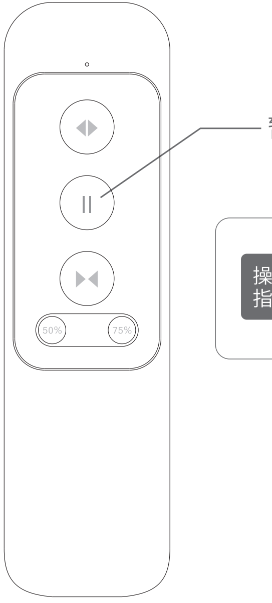

操作指引

· 长按设置键直到指示灯长亮松手，按一下遥控器暂停键电机指示灯熄灭，导轨滑车左右移动一下即换向成功。

消除行程设置

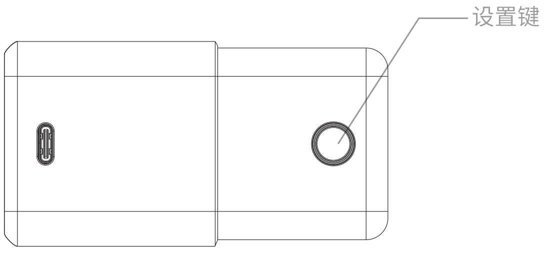

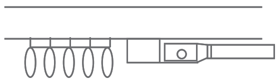

操作指引

长按置键直至指示灯长亮，松手再长按设置键，指示灯闪烁一下(不要松手),直至指示灯闪烁3下熄灭即消除行程。

! 电机重新通电,需要重新学行程！

常见设置键说明

电机配对模式	操作	电机指示灯
米家蓝牙配网	短按三下 再长按5秒	指示灯快闪 电机进入配网模式
遥控配对	长按5秒	指示灯长亮
电机换向	短按一下 再长按5秒	指示灯闪3次 电机换向成功
恢复出厂设置	长按5秒 松开再长按5秒	指示灯由长亮变闪烁2次 电机复位成功

! 如配网成功后，再进行配网模式，会解除上次配网设置，重新配网。

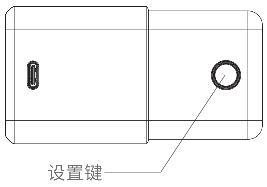

复位设置：恢复出厂设置

· 电机通电后，长按设置键直至指示灯长亮，松手再长按设置键，指示灯闪烁一下(不要松手)，直至指示灯闪烁3下熄灭即恢复出厂设置。

(注意：恢复出厂设置后，之前配对的设备、行程需重新设置)

米家联网说明

1.下载安装APP

在应用商店搜索“米家”或微信扫描二维码下载米家APP
登陆账号，进入米家APP，添加智能窗帘电机。

下载米家 App 获取更多智能体验

米家联网说明

2.进入配网状态

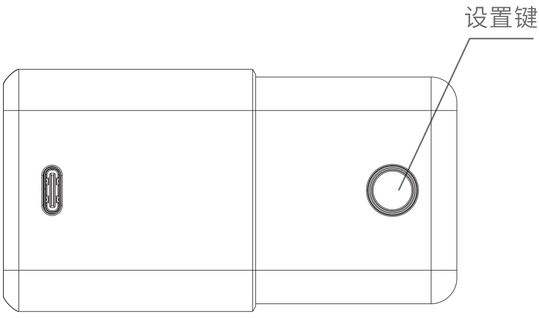

操作指引

电机通电后，短按 3下，再长按 5秒进入配网状态、指示灯一直快闪

米家联网说明

3.配网

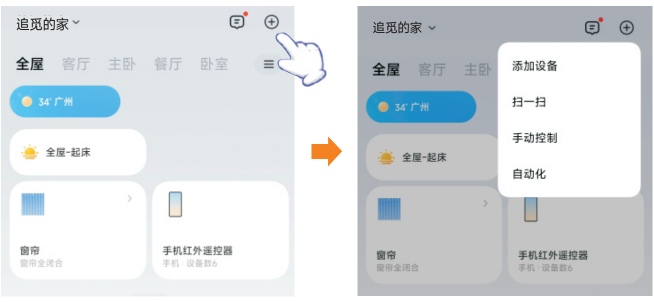
追觅的家
全屋
客厅
主卧
餐厅
卧室
34° 广州
全屋-起床
窗帘
窗帘全闭合
手机红外遥控器
手机 设备数6
添加设备
扫一扫
手动控制
自动化

操作指引

打开米家APP，点击APP首页右上角“ ⊕ ”，点击“ 添加设备 ”进入到添加设备页面。

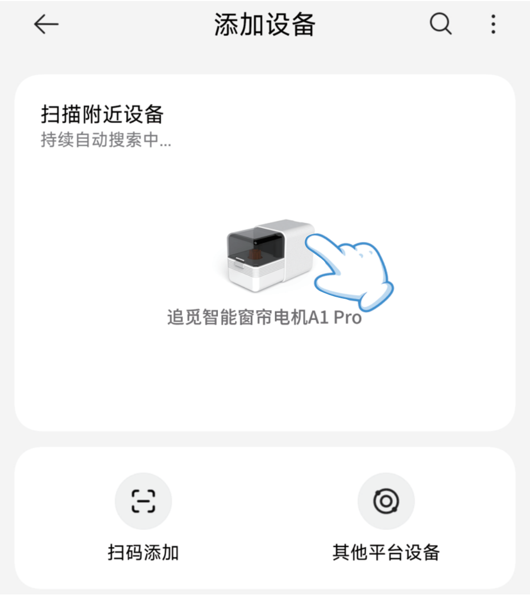
添加设备
扫描附近设备
持续自动搜索中...
追觅智能窗帘电机A1 Pro
扫码添加
其他平台设备

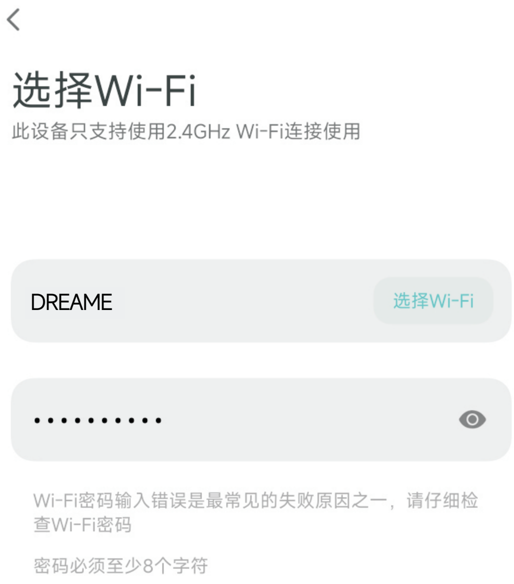

选择Wi-Fi

此设备只支持使用2.4GHz Wi-Fi连接使用

DREAME

••••••••••

Wi-Fi密码输入错误是最常见的失败原因之一，请仔细检查Wi-Fi密码

密码必须至少8个字符

温馨提示 这里输入的密码为Wi-Fi密码，不是米家APP的登录密码，请注意检查！

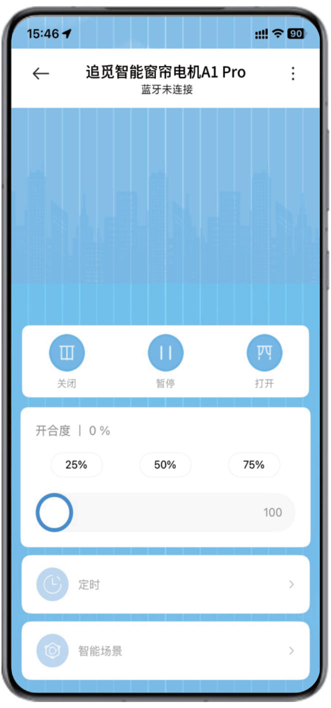

15:46

追觅智能窗帘电机A1 Pro

蓝牙未连接

关闭
暂停
打开

开合度 | 0 %

25%
50%
75%
100
定时
智能场景

进入控制界面
则配网成功。

保修条例

一个月包换

保留原有包装、说明书、商品表面无划伤，不影响二次销售的情况，若有任何故障问题，一个月内包换。

主机5年保修

正常使用情况下，非人为原因，产品若出现任何质量问题，5年内主机免费维修。

! 产品保修仅适用于中国大陆地区(不含港澳台)。

非保修条例

- 超过保修有效期或人为原因造成的故障问题。
- 未按产品使用说明的要求使用、维护、保管而造成的故障损坏。
- 非指定维修者拆机造成损坏。
- 无有效保修凭证或无有效发票的。
- 擅自涂改保修凭证。
- 保修凭证上的产品型号或编号与商品实物不符合。
- 擅自使用非指定公司生产的配件造成损坏。
- 无生产日期、产品合格证。
- 因不可抗力造成损坏。

保修凭证

客户名字：________(先生/女士)

维修人员：______________

联系电话：________________

故障原因：______________

购买日期：________________

使用配件：______________

产品型号：________________

产品型号：______________

故障描述：________________

处理结果：______________

送修日期：________________

销售商印章：____________

合格证

Certificate Of Approval

名　　称：智能窗帘电机

执行标准：GB/T 12350-2022

产品等级：合格

检 验 员：08

生产日期：请参考电机标签

本产品经验符合标准要求