PHILIPS

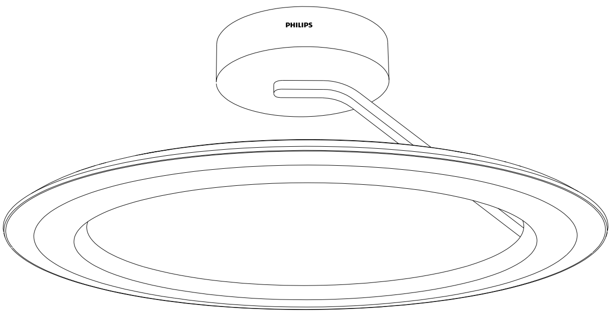

此图片不代表产品实际外观

飞利浦漫反射智能吸顶灯130W | 皓柔 使用说明书

使用前请仔细阅读本说明书，并妥善保管

产品介绍

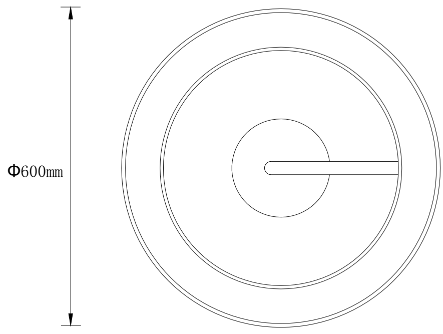

灯体正面图

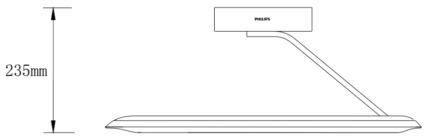

灯体侧面图

感谢使用本产品，飞利浦漫反射智能吸顶灯130W | 皓柔 采用双色温LED光源,结合无线通信技术，给你带来舒适智能体验。

包装清单：膨胀螺丝套 × 4，自攻螺丝 × 4，灯体 × 1，使用说明书 × 1，挂板 × 1，遥控 × 1。

使用指南

01.安装说明

- 安装工具：冲击钻（ Φ8mm，建议L≥45mm ），记号笔，电工钳子，Φ6十字螺丝刀，绝缘胶布，折梯。

- 安装步骤：
  注意：灯罩易碎，请小心操作！
  灯具体积较大，建议2人共同操作安装！
  安装前请检查天花板称重要求，注意不要超过天花板称重范围。

打孔
1.拆开包装，从包装内取出灯体再从吸顶盘上取出挂板。
2.确认灯具安装摆放的位置、角度，相应在天花板上调整挂板的位置，并在安装孔的位置用记号笔做好记号，使用钻头打孔；
3.孔径Φ8mm，建议孔深45mm；
4.钻孔处放入膨胀螺丝套。

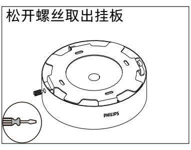

松开螺丝取出挂板

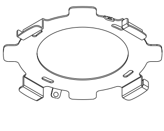

挂板

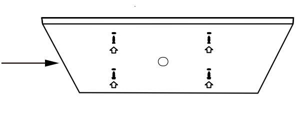

进线孔

固定
1.将电源进线从挂板上的中间的进线孔穿出；
2.取出包装内的自攻螺丝，将4颗自攻螺丝拧入安装孔对应的膨胀螺丝套中。

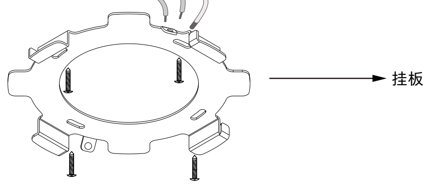

使用指南

接线
1.切断电源。安装、更换、拆卸本灯具时需确保电源被完全切断，否则可能引起人体触电，甚至人员伤亡！
2.请确保安装位置有可靠接地线，而且使用者需确保当灯具带电工作时，禁止与灯具有任何形式的接触，否则可能引起人体触电，甚至人员伤亡！
3.按照灯体引出线上的L、接地、N标识，依次将火线、接地线、零线对接好，安装时应选用合适的接线盒进行安装，做好绝缘，将电源线整理整齐，并检查接线是否牢固。

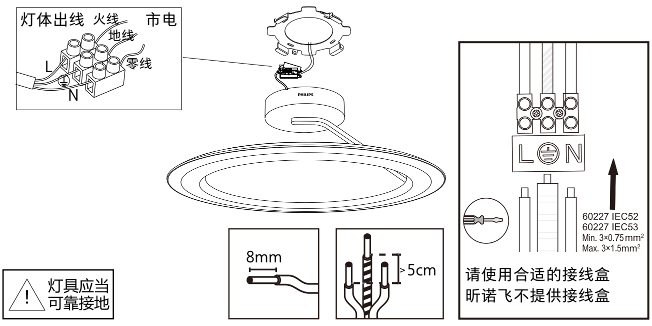

请使用合适的接线盒
昕诺飞不提供接线盒

灯体安装
将灯体对准挂板方向位置对好，轻微旋转灯体，直至旋转不能动为止，上下轻微推拉灯体，确保吸顶盘扣位扣住挂板，再用一字螺丝刀将机米螺丝锁紧。

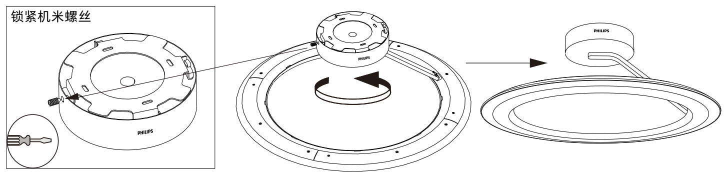

此图片不代表产品实际外观

使用指南

⚠注意事项：
1.灯具应由有资格的电工安装，接线符合IEEE电器标准或国家标准。
2.本灯具可由手机软件进行控制，由手机软件关闭灯具后，不代表电源被实际切断，此种情况下禁止接触、更换、拆卸本灯具，否则可能引起人体触电，甚至人员伤亡！
3.灯罩为易碎品，安装时请勿跌落灯体。
4.灯罩强度比较弱，安装时切勿用力按压。

02.吸顶灯操作说明

墙壁开关：
- 开灯/关灯：使用墙壁开关进行开关灯。
- 切换场景：在开灯状态下，使用墙壁开关3秒内快速关灯再开灯，可循环切换三档使用场景：冷白光4000K（整灯亮度100%），暖白光3500K（整灯亮度80%），暖黄光2700K（整灯亮度1%）。
- 记忆模式：当使用墙壁开关切换场景大于8秒，产品带记忆功能，即关灯后再开灯为相同场景。
- 灯体重置：7秒内快速开关墙壁开关7次，当灯体出现三次闪烁时，重置成功，灯体恢复到出厂状态。

03.遥控器操作说明

本产品提供手持遥控器，遥控器使用说明请参照包装内智能遥控器使用说明书。

04.连接米家APP

本产品已接入米家，可通过米家APP操控。
扫描二维码，下载并安装米家APP，已安装米家APP的用户将直接进入设备连接页。或在应用商店搜索“米家”，下载并安装米家APP，打开米家APP首页，在页面右上角点击“+”，根据APP提示方式添加设备。

米家APP：
开灯/关灯：使用米家APP进行开关灯。
亮度调节：支持1%-100%调节，调节精度1。
色温调节：支持无极调节，色温范围2700-6500K。
切换场景：支持三种标准场景（阅读模式/休闲模式/夜灯模式，可根据用户需要自定义添加场景）。

关于“已接入米家”
“已接入米家”意味着该产品可以通过米家APP或小爱同学控制。请注意，“已接入米家”仅做软件层面的验证，小米及米家不对该产品及企业的生产制造、执行标准、质量监督等方面负责。

支持
小米澎湃智联

已接入
米家APP

提示：由于米家APP的升级与更新，实际操作可能与以上描述略有差异，请按照当前米家APP内指引进行操作。

下载米家 App 获取更多智能体验

基本参数

产品名称	飞利浦漫反射智能吸顶灯130W | 皓柔
产品型号	9290047917
用途	室内使用
光源	LED
相关色温	2700K–6500K
显色指数	97*
额定电压	220–240V ~
额定频率	50/60Hz
额定电流	0.67A
额定输入功率	130W
光源功率	630 × 1W/LED模块
功率因数	0.9
无线连接	WiFi IEEE 802.11b/g/n 2.4GHz，蓝牙4.2 BLE
	本设备包含型号核准代码为： CMIIT ID：2017DP6053的无线电发射模块
材质	冷轧钢板+铝+工程塑料
灯体尺寸	D600*235mm
灯体净重	约3.4Kg
执行标准	GB 43472，GB 17625.1，GB/T 17743，GB/T 7000.1，GB/T 7000.201

*整灯在特定色温满功率下可达CRI97

电子信息产品有害物质申明

产品中有害物质的名称及含有的信息表

部件名称	有害物质									
	Pb	Hg	Cd	Cr(VI)	PBBs	PBDEs	DBP	DIBP	BBP	DEHP
金属部件	O	O	O	O	O	O	O	O	O	O
塑料部件	O	O	O	O	O	O	O	O	O	O
LED	O	O	O	O	O	O	O	O	O	O
电子器件	X	O	O	O	O	O	O	O	O	O

注1：O：表示该有害物质在该部件所有均质材料中的含量均不超出电器电子产品有害物质限制使用国家标准要求。

X：表示该有害物质至少在该部件的某一均质材料中的含量超出电器电子产品有害物质限制使用国家标准要求。

注2：以上未列出的部件，表明其有害物质含量均不超出电器电子产品有害物质限制使用国家标准要求。

产品注意事项

- 安装灯具前，请务必关闭电源，并注意灯具重量不要超过天花板承重范围。
- 灯具安装时应确保其被可靠接地，安装过程中应避免出现利器划破灯条表面，以免造成安全危害。
- “⌂”表示灯具仅在室内使用，请不要在潮湿环境如浴室、无防雨防水措施的环境中使用。
- “⚠”表示“警告，触电危险”；安装、更换、拆卸本灯具时需确保电源被完全切断，否则可能引起人体触电，甚至人员伤亡！
- 使用灯具时，请远离水源和热源，勿覆盖灯罩，以免损坏产品和产生安全隐患。
- 灯具工作时，禁止任何形式的与其接触，否则可能引起人体触电，甚至人员伤亡！
- 灯具可由手机软件进行控制，由手机软件关闭灯具后，不代表电源被实际切断，此种情况禁止接触、拆卸和更换灯具，否则可能引起人体触电，甚至人员伤亡！
- 灯具的光源应由制造商或其服务代理商或有类似资格的人来更换。

保修条例

飞利浦家居灯饰产品
中国专用保修证

（此保修证只限中国境内使用有效）

在购买之日起一年内，若发生任何因制造工艺或元器件造成之损坏，由销售方视情况更换零件或整个产品。

合格证
QC
PASS
01

昕诺飞中国服务热线：
8008201201/4009201201

客户网上问询地址：
http://www.lighting.philips.com.cn/consumer/contact

昕诺飞(中国)投资有限公司

用户资料

用户姓名：__________ 身份证号码：__________
地址：__________
联系电话：__________ 邮政编码：__________

产品信息

产品名称：__________ 产品型号：__________
出售单位及地址：__________
购买日期：__________ 发票号码：__________

PHILIPS

SIGNIFY (CHINA) INVESTMENT CO., LTD. BUILDING
NO. 9, LANE 888, TIANLIN ROAD, MINHANG DISTRICT,
SHANGHAI, CHINA, POSTAL CODE: 200233

昕诺飞（中国）投资有限公司
中国上海市闵行区田林路888弄9号楼, 邮编：200233