叮零 dlingsmart

智能双摄海螺机H2 说明书

使用产品前请仔细阅读本说明书，并妥善保管。

扫码关注官方公众号，可查看电子说明书，
以免纸质说明书丢失。

快速使用指南

（详细介绍请查看说明书）

① 按图示方向插入micro SD卡后将摄像机通电，长按重置按键

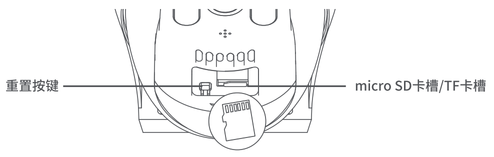

注意：确保摄像机处于断电状态再插拔存储卡，micro SD卡需要另行购买或通过购买摄像机组合套装获取。

② 使用米家APP扫描摄像机机身的二维码添加设备

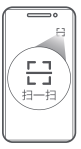

米家APP

③ 安装摄像机
摄像机可吊装或侧装在墙体上，详情安装方法请查看说明书。

⚠ 警告：挂墙安装必须按照说明将摄像机牢固的安装在墙壁或天花板上，安装面需要至少能够承受摄像机总重量的3倍以上。

产品介绍

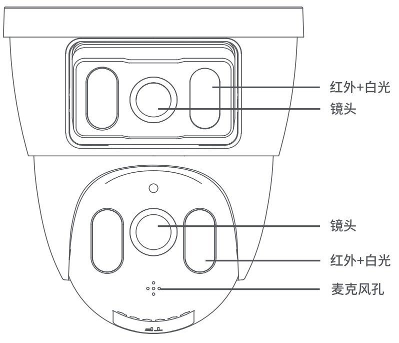

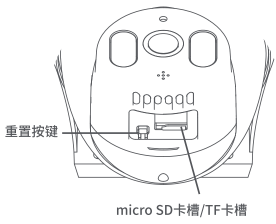

产品介绍

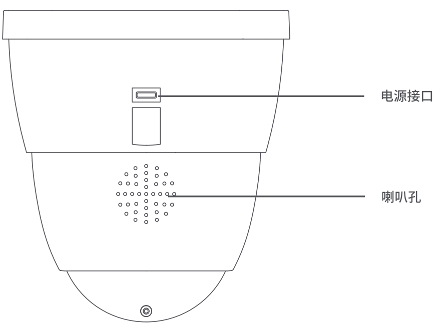

提示：说明书中的产品、配件等插图均为示意图，仅供参考。由于产品的更新与升级，产品实物与示意图可能略有差异，请以实物为准。

使用

❶ **安装micro SD卡**
确保摄像机处于断电状态再插拔存储卡，打开卡槽上方防水盖，露出micro SD卡槽，将micro SD卡有金属触点的一面朝向镜头插入。

使用

注意：1. 安装或取出micro SD卡时，需要先切断摄像机电源后再操作；
2. 请使用正规厂商生产的micro SD卡（支持容量为8GB-256GB，micro SD卡可能需要进入米家APP中的摄像机插件页面，在设置-存储设置中格式化后方可使用），建议micro SD卡读写速度不低于U1/Class 10级。

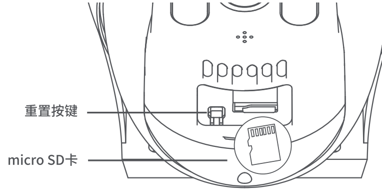

提示：安装或取出micro SD卡后，请务必将卡槽上方防水盖安装到位，避免产品进水，影响正常使用。

❷ 开机

将电源线两端分别插入摄像机和适配器并通电，摄像机将自动开机。

提示：1. 请务必使用原装的适配器电源线连接摄像头，避免摄像头工作异常。
2. 开机后，请勿拧动摄像机的镜头强制其旋转。如果镜头定位不准确，可通过米家APP进行校准。

使用

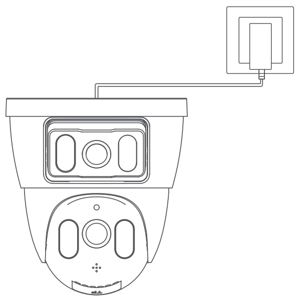

下载米家App 获取更多智能体验

❸ 连接米家APP

本产品已接入米家，可通过米家APP操控。扫描二维码，下载并安装米家APP，已安装米家APP的用户将直接进入设备连接页。或在应用商店搜索“米家”，下载并安装米家APP。打开米家APP首页，在页面右上角点击“+”，然后点击“扫一扫”，扫描摄像机机身侧面的二维码，根据APP提示方式添加设备。

提示：由于米家APP的升级与更新，实际操作可能与以上描述略有差异，请按照当前米家APP内指引进行操作。连接时需保证网络畅通，且摄像机正常开启。

❹ 恢复出厂设置

如需更换摄像机连接的网络或者米家APP账号，则需长按重置按钮约5秒，直至摄像机播报语音提示，然后重新通过米家APP进行绑定。

安装

注意：1.务必联网调试完成后再进行安装；
2.上墙安装操作较为复杂，必要时可请专业人士进行安装；
3. 本产品不防水，请勿安装在潮湿或雨淋环境。

挂墙安装：

❶ 将定位贴纸粘贴于合适的位置。根据定位贴纸上的孔位在墙面打两个孔。孔直径约为6mm，孔深约为30mm。

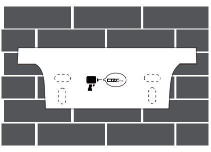

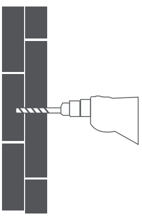

安装

❷ 将两颗塑料膨胀螺母钉入墙壁。

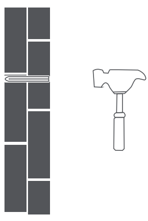

❸ 安装支架贴于墙面上，将螺钉穿入孔内，并拧入墙上的膨胀螺母中。

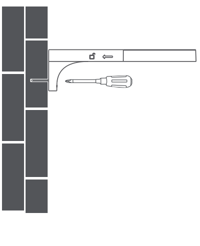

或

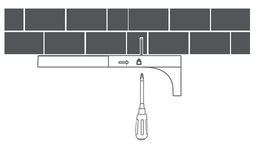

安装

❹ 将摄像机底部的凹槽对准安装支架上凸起的部分安装扣合后，按图示箭头方向旋转直至锁定到位。

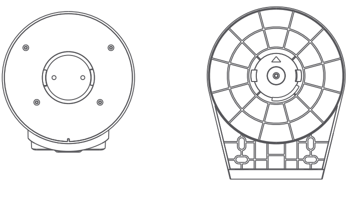

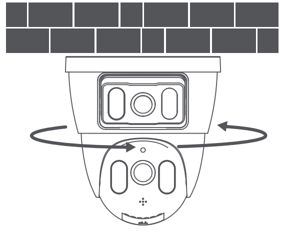

⑤ 摄像机安装固定后，接通电源即可正常工作。

安装

⑥ 通过旋转摄像机上半部分并上下调整固定镜头朝向，将固定镜头调整至期望方向。

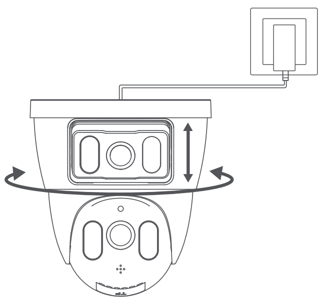

注意事项

1.本产品不防水，请勿在户外环境使用；

2.本产品为精密电子产品，请勿在过度潮湿或可能会导致本产品进水的环境下使用，以免影响正常使用；

3.为了更好地使用本产品，应避免镜头正面及侧面靠近玻璃、白墙等反光物体，以免造成画面近处亮、远处暗或者发白的现象；

4.本产品适用的工作温度为-10°C~50°C，请勿在温度过高或过低的环境下使用本产品；

5.请确保本产品安装于Wi-Fi信号覆盖的范围内，并尽可能地放置于Wi-Fi信号更佳的位置。尽量安装在远离金属及微波炉等可能对信号产生影响的位置；

6.请使用经CCC认证的5V电源适配器为摄像机供电，以免造成对设备的损坏。

基本参数

产品名称：智能双摄海螺机H2
额定输入：5V ⎓ 1.5A
产品型号：FJ11CAM
存储功能：micro SD卡 /云存储
无线连接：Wi-Fi IEEE 802.11b/g/n 2.4GHz
工作温度：-10°C~50°C
支持系统：Android 8.0或iOS 12.0及以上版本
执行标准：GB 4943.1-2022

保修说明

产品售后服务严格根据《中华人民共和国消费者权益保护法》、《中华人民共和国产品质量法》实行售后三包服务，服务内容如下：

1.自您签收次日起7日内，本产品出现《性能故障表》所列性能故障的情况，经由疯景售后服务中心检测确定，可免费享受退货或换货服务；

2.自您签收次日起8日-15日内，本产品出现《性能故障表》所列性能故障的情况，经由疯景售后服务中心检测确定，可免费享受换货或者维修服务；

3.自您签收次日起12个月内，本产品出现《性能故障表》所列性能故障的情况，经由疯景售后服务中心检测确定，可免费享受维修服务。

提示：

1.因运输过程中需使用包装箱保证产品运输安全，建议您自签收之日起至少保留包装箱30天；

2.本产品仅限中国大陆地区(不含港澳台地区)销售，故本产品仅在中国大陆地区(不含港澳台地区)提供售后服务，本保修条例仅适用于中国大陆地区(不含港澳台地区)。

性能故障表

名称	性能故障
智能双摄海螺机H2	1.产品通电后无法开机 2.无法正常连接网络 3.无法恢复出厂设置 4.其他硬件故障导致功能无法使用

非保修条例

1.未经授权的维修、误用、碰撞、疏忽、滥用、进液、事故、改动、不正确的使用非本产品配件，或撕毁、涂改标贴、防伪标记;

2.已超过三包有效期;

3.因不可抗力造成的损坏;

4.不符合《性能故障表》所列性能故障的情况；

5.因人为原因导致本产品及其配件产生《性能故障表》所列性能故障。

扫码关注官方公众号
查看产品电子说明书

服务电话: 400-900-9792
网　　址: www.dlingsmart.com
制 造 商: 北京疯景科技有限公司
（小米生态链公司）
地　　址: 北京市石景山区实兴大街30号院17号楼4层80号