米家桌面学习灯使用说明书

产品介绍

使用产品前请仔细阅读本说明书，并妥善保管。

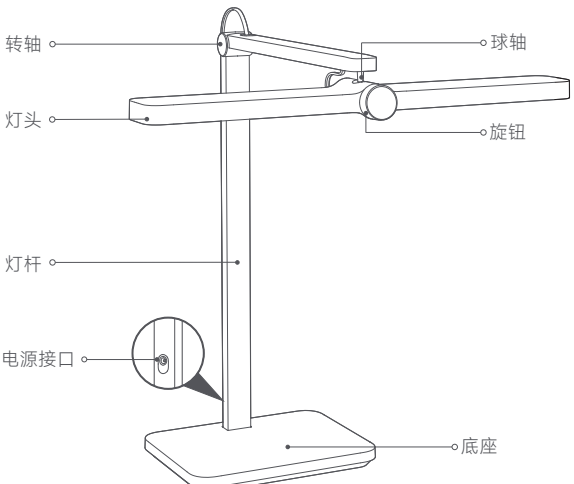



螺丝刀



螺丝

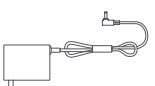

电源适配器

提示：

说明书中的产品、配件、用户界面等插图均为示意图，仅供参考。

由于产品的更新与升级，产品实物与示意图可能略有差异，请以实物为准。

安装

1. 将灯杆按图示方式插入底座的对应位置，用力按压，确保灯杆完全卡入底座中。取出包装内附带的螺丝和螺丝刀，将螺丝在底座上拧紧。

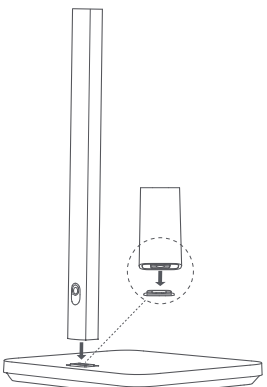

(1) 将灯杆带电源接口的一端对准并插入底座插口。
注意：用力按压，确保灯杆完全卡入底座中。

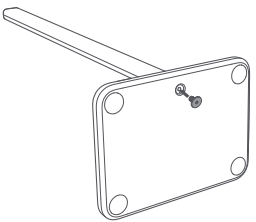

(2) 将螺丝插入底座底部的孔位。

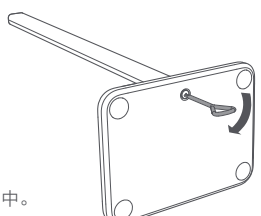

(3) 使用螺丝刀，顺时针拧紧螺丝，使灯杆与底座固定。

2.将底座水平放置于桌面，调整转轴使灯头平行。

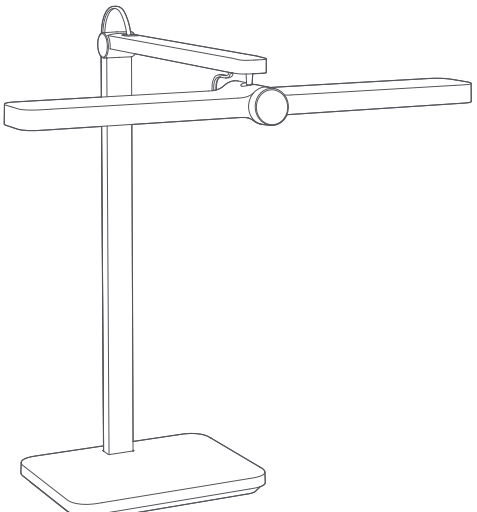

注意：

1. 请使用配套螺丝和螺丝刀进行安装，请勿自行更换，以免损坏灯具或装配不到位；
2. 在安装完成前，请勿连接电源通电，以防触电；
3. 应严格按照说明书步骤安装，若安装不当，可能出现产品故障。

使用

灯体调节角度

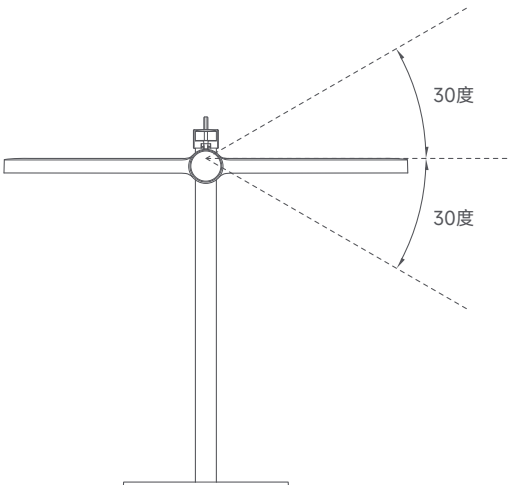

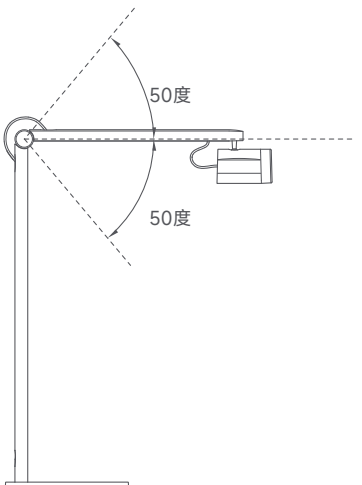

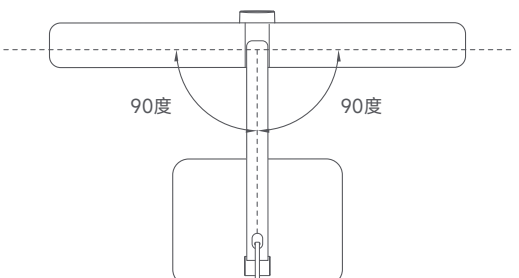
90度
90度

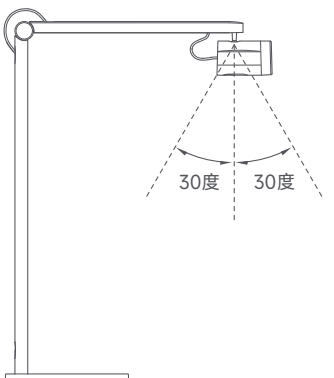
30度
30度

旋钮及按键使用方法

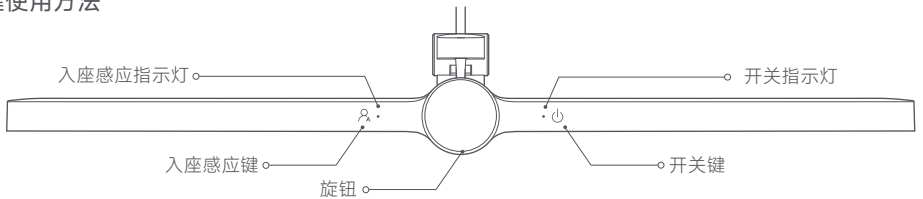

• 旋钮

开灯状态下，旋转调整亮度。

• 开关键

短按：开灯或关灯。

• 入座感应键

开灯状态下短按此键，开启或关闭入座感应功能。
开灯状态下，开启入座感应后，指示灯亮起，在此状态下检测到无人时，台灯自动关闭；检测到有人时，台灯自动亮起。默认感应距离为灯头前方延伸约45cm的区域，无人判定时长10分钟，可在米家APP中设置无人判定时长。
提示：为避免频繁亮灯，通过米家APP或开关按键手动关灯后，不再执行入座感应，下次开灯后该功能自动恢复。

• 儿童锁

儿童锁出厂状态默认关闭，需要在米家APP中开启，开启或关闭儿童锁，按键指示灯会呼吸式闪烁一次提醒。儿童锁开启状态下，长按入座感应键 7 秒，可关闭儿童锁。

连接米家APP

本产品已接入米家，可通过米家APP或小爱同学操控，并与其他产品互联互通。
扫描二维码，下载并安装米家APP，已安装米家APP的用户将直接进入设备连接页。或在应用商店搜索“米家”，下载并安装米家APP。打开米家APP首页，在页面右上角点击“+”，根据APP提示方式添加设备。

932B4C1E

已接入
米家APP

提示：由于米家APP的升级与更新，实际操作可能与以上描述略有差异，请按照当前米家APP内指引进行操作。

恢复出厂设置

同时按住入座感应键和开关键7秒，当台灯开始呼吸式闪烁时即可松手，呼吸式闪烁5秒后转为常亮，台灯恢复为出厂设置。

提示：

当灯具在新的网络环境使用时，需先恢复出厂设置，再重新进行网络连接。

注意事项

- 使用前请确认电压是否符合本产品的工作电压，使用不适当的电压可能会损坏产品并带来安全隐患；
- 此灯具的光源是不可替换的，当光源到其寿终时，应替换整个灯具；
- 台灯在工作中会产生热量，请保持周围空气流通，以便散热；
- 此灯具平稳度良好，请平稳放置，请勿倾倒使用；
- 产品正常放置使用的平面不可大于6°倾斜；
- 请勿使用非标配适配器，以免造成产品损坏或引起安全隐患；
- 本产品仅支持2.4GHz频段的Wi-Fi网络，不支持5GHz频段的Wi-Fi网络；
- 本产品仅在室内使用；
- 此灯具的外部软缆或软线不能替换；如果软线损坏，该灯具即应报废。

台灯出光面与读写作业照明的有效工作区域相对位置关系

1、适合读写作业的工作状态

台灯正常使用时，调整灯头角度，将灯头发光面调节至水平朝下，发光面与工作面的垂直距离为420mm，该台灯在开机默认模式并调到最大亮度下，适合读写作业。

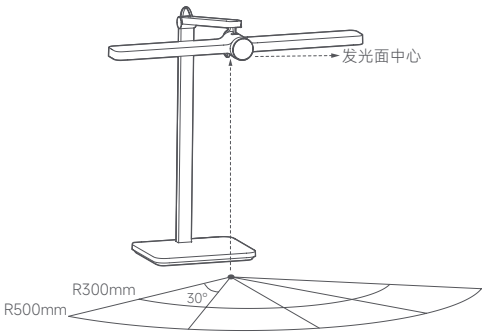

执行标准：GB 40070-2021

台灯处于正常工作位置，出光口面处于水平状态，且发光面与工作面的垂直距离为420mm，该台灯在开机默认模式并调到最大亮度下适合读写作业。

2、触摸电源键可以开启/关闭台灯，也可通过开启入座感应功能，实现入座亮灯，离座延迟关灯。

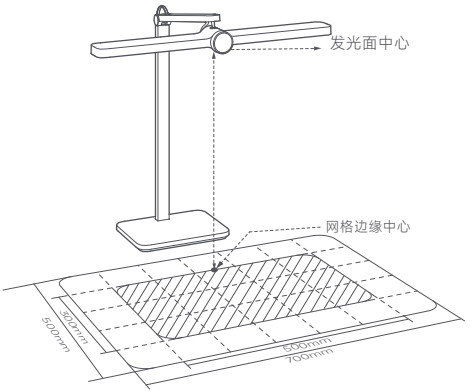

执行标准：GB/T 9473-2022

台灯处于正常工作位置，出光口面处于水平状态，且发光面与工作面的垂直距离为420mm，该台灯在开机默认模式并调到最大亮度下适合读写作业。

产品特点

入座感应

无可视频闪

国标AA级光度等级

防蓝光危害
等级RG0豁免级

米家APP控制

基本参数

产品型号：MJTD08YL
功率因数：0.5
台灯输入：12V ⎓ 1.5A
色　　温：4000K
色温坐标：4000K（0.38，0.38）
执行标准：GB/T 7000.1-2023，GB/T 7000.204-2023，
GB/T 17743-2021，GB 17625.1-2022
t_c（杂类电子线路）：75℃
本设备包含型号核准代码为：CMIIT ID：2022DP11880 的无线电发射模块
产品光输出波形的波动深度符合“无显著影响”等级要求。

工作温度：-10℃~40℃
工作湿度：0%—85%RH
显色指数：Ra97
R9：95
额定输入：200—240V ～ 50Hz 0.5A
额定输入功率：18W
光源功率：108×0.2W/LED模块
支持系统：Android 8.0或iOS 12.0及以上版本
无线连接：Wi-Fi IEEE 802.11 b/g/n 2.4GHz

产品中有害物质的名称及含有信息表

部件名称	有害物质									
	铅 (Pb)	汞 (Hg)	镉 (Cd)	六价铬 [Cr(VI)]	多溴联苯 (PBBs)	多溴二苯醚 (PBDEs)	邻苯二甲酸二(2-乙基)己酯 (DEHP)	邻苯二甲酸丁苄酯 (BBP)	邻苯二甲酸二正丁酯 (DBP)	邻苯二甲酸二异丁酯 (DIBP)
金属部件	X	O	O	O	O	O	O	O	O	O
PCBA板	X	O	O	O	O	O	O	O	O	O
线材	O	O	O	O	O	O	O	O	O	O
塑胶部件	O	O	O	O	O	O	O	O	O	O

注1：O：表示该有害物质在该部件所有均质材料中的含量均不超出电器电子产品有害物质限制使用国家标准要求。

X：表示该有害物质至少在该部件的某一均质材料中的含量超出电器电子产品有害物质限制使用国家标准要求。

注2：以上未列出的部件，表明其有害物质含量均不超出电器电子产品有害物质限制使用国家标准要求。

产品保修说明

米家桌面学习灯产品售后服务严格依据《中华人民共和国消费者权益保护法》、《中华人民共和国产品质量法》实行售后三包服务，服务内容如下：

- 自您签收次日起7日内，本产品出现《产品性能故障表》所列性能故障的情况，经由小米售后服务中心检测确定，可免费享受退货或者换货服务；
- 自您签收次日起8日-15日内，本产品出现《产品性能故障表》所列性能故障的情况，经由小米售后服务中心检测确定，可免费享受换货或者维修服务；
- 自您签收次日起36个月内，本产品出现《产品性能故障表》所列性能故障的情况，经由小米售后服务中心检测确定，可免费享受维修服务。

非保修条例

- 未经授权的维修、误用、碰撞、疏忽、滥用、进液、事故、改动，或撕毁、涂改标贴、防伪标记；
- 已超过三包有效期；
- 因不可抗力造成的损坏；
- 不符合《产品性能故障表》所列性能故障的情况；
- 因人为原因导致产品及其配件产生《产品性能故障表》所列性能故障。如使用调光器、使用非额定电压、使用非标配适配器、在非规定的环境下使用等，导致的产品性能故障情况。

产品性能故障表

名称	性能故障
台灯主体	灯不亮 触控功能失效 因结构或材料因素造成的外壳破损
适配器	无法正常给台灯供电

提示

- 因运输过程中需使用包装箱保证产品运输安全，建议您自签收之日起至少保留包装箱30天；
- 本产品仅限中国地区（不含港澳台地区）销售，故本产品仅在中国地区（不含港澳台地区）提供售后服务，本保修条例仅适用于中国地区（不含港澳台地区）。

服务二维码

扫码可观看视频,获取更便捷服务。

服务电话：950816

小米智能家居生态链产品

米家桌面学习灯 三包凭证

客户姓名 _____ (先生/女士) 联系电话 _____

客户地址 _____ 序 列 号 _____

产品型号 _____ 购机日期 _____

购机商店 _____

商店地址 _____

发票号码 _____

购机单位
盖章

小米智能家居生态链产品

米家桌面学习灯 三包凭证

客户姓名 _____ (先生/女士) 联系电话 _____

客户地址 _____ 序 列 号 _____

产品型号 _____ 购机日期 _____

购机商店 _____

商店地址 _____

发票号码 _____

购机单位
盖章

若有售后服务需求，请拨打小米服务电话：950816
或访问小米售后服务网址：www.mi.com/service
委　托　方：小米通讯技术有限公司
委托方地址：北京市海淀区西二旗中路33号院6号楼9层019号
制　造　商：青岛易来智能科技股份有限公司
制造商地址：青岛市崂山区科苑纬一路1号青岛国际创新园B座10层B4

说明书版本号：V4

纸