Yeelight 漫反射吸顶灯

Yeelight漫反射吸顶灯

使用手册

YEELIGHT

产品介绍

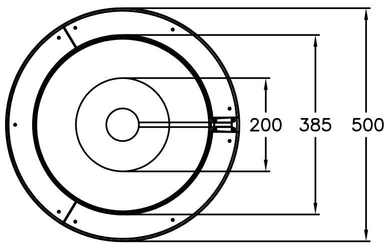

漫反射正面

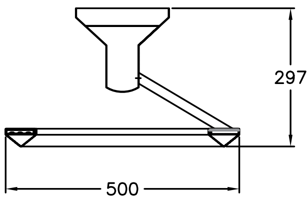

漫反射侧面

自攻螺丝×4　膨胀管×4　遥控器×1

*实物尺寸存在一定误差。
*产品外观与对应的风格设计有关，以实物为准。

安装说明

一、确认孔位安装膨胀管

1. 打开包装取出吸顶灯各个部件。
2.取出挂板，使用工具标记好挂板孔位如图（A1），然后用钻头为Ø6mm的冲击钻打孔，深度为L>40mm。
打孔后将4颗Ø6mm的膨胀胶塞装入孔中。
3. 将挂板孔位对好装有膨胀胶塞的孔，然后使用工具将配件包的螺丝，通过挂板的孔位锁入膨胀胶塞中，把4颗螺丝锁紧为止（图2）。

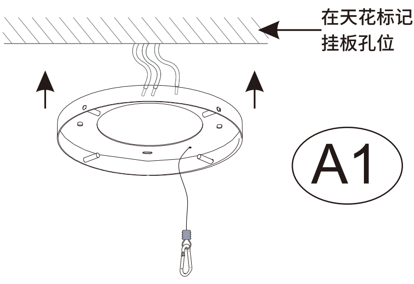

*注意：此灯具可安装于混凝土/胶合板（≥9mm厚），不适合于石膏板/彩绘玻璃/PVC/塑钢板/铝扣板/蜂窝大板安装。

二 、安装安全绳

将锁在挂板的安全绳扣入灯体内壁吊环如图（A-1）（　　A-2）

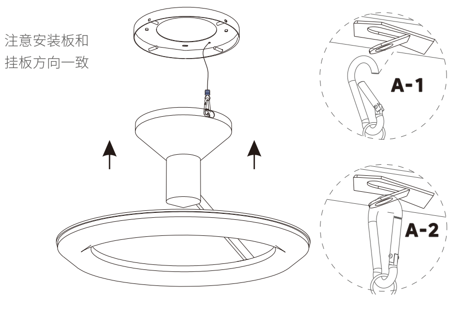

三 、电源线连接

将电源线剥出6-8mm，再将220V市电与灯具三线端子相接，火线接L，地线接㊤，零线接N，接线时注意导线接触良好，尾端铜丝不外露，确保安装牢固，整理好电线。

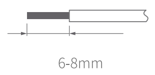

*电源线为实心或绞合硬导线

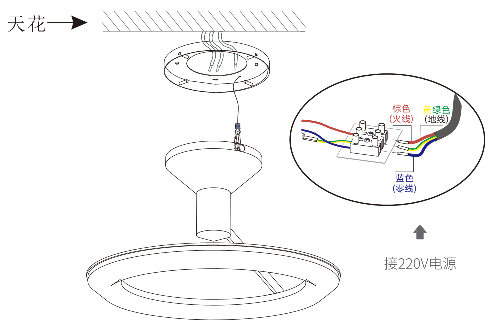

* 警告，触电危险。

* 拆卸灯具时请务必切断电源。

四 、安装灯体

将整灯对准挂板环形卡槽处顺着槽孔方向进行旋转卡入槽孔底部，确保卡到位。

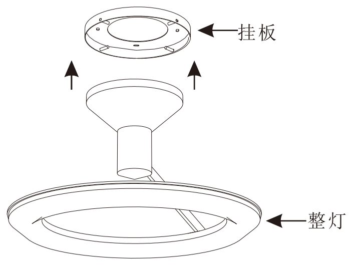

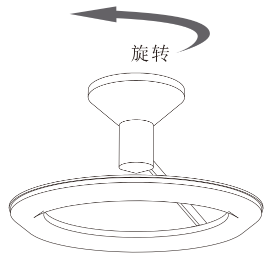

五 、完成安装方可通电使用

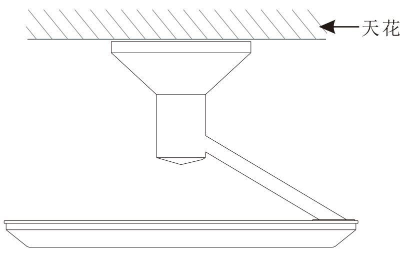

安装灯体方法

1.双手托住灯体，将灯体背部的扣位对好快装挂板的位置；

2.此灯为旋扣式快装结构，将卡槽和卡钉对好后，逆时针旋转灯体，请将灯体旋转到底，并左右轻微晃动，确认安装牢固。

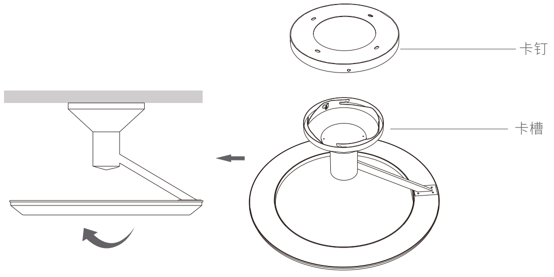

灯体边缘安置了防护胶条，可保护灯体安装时防止剐蹭天花，不适用时可拆卸，如运输途中脱落，亦可重新安装。

*安装后，请务必确认安装是否到位，若安装不当，产品有掉落的危险。

温馨提示：

1.安装时，请托举灯体金属边框，避免触碰灯体发光面；（务必带上手套）

2.安装过程中请勿用手大力拍打、按压发光面，避免产生发光不良情况。

扫描二维码关注
Yeelight 售后服务微信

加入 Yeelight 会员，
更多福利和玩法等你发现。

使用产品前请仔细阅读使用手册，并妥善保管

欢迎访问Yeelight官方网站 www.yeelight.com 了解更多产品
服务电话：400-619-7969
制 造 商：青岛易来智能科技股份有限公司
地　　址：青岛市崂山区科苑纬一路1号青岛国际创新园B座10层B4

纸

产品特点

- 色温调节
- 亮度调节
- 月光夜灯
- 高显色指数
- 防蓝光危害
- 超薄灯体
- 智能联动
- 手机控制
- 固件升级
- 快装挂板

安全注意事项

1.使用前请确认电压是否符合本产品的工作电压，使用不适当的电压可能会损坏产品并带来安全隐；
2.此灯具光源为非用户替换光源，此灯具内的光源应由制造商或其服务代理商或有类似资格的人来更换；
3.灯具在作用中会产生热量，请保持周围空气对流以便散热；
4.此灯具可由遥控器及手机软件进行控制，由遥控器或手机软件关闭灯具后，不代表电源被实际切断，此种情况下禁止接触、更换、拆卸本灯具，否则可能会引起灯体触电，甚至伤亡。

⚠ * 安装前，请务必切断电源以防触电。安装时，应严格按照说明步骤进行操作。若安装不当，易引起失火、触电或灯体坠落等事故。

⚠ * 请委托电气专业人员安装或者检修，接线要符合IEEE电气标准或国家标准，以免发生危险。因本产品较大，建议两位施工人员同时安装，避免因安装不当导致灯具坠落。

连接米家APP

本产品已接入米家，可通过米家APP操控，并与其它产品互联互通。
扫描二维码，下载并安装米家APP，已安装米家APP的用户直接进入设备连接页，或应用商店搜索“米家”，下载并安装米家APP。打开米家APP首页，在页面右上角点击“+”，根据APP提示添加设备。
*请确保Wi-Fi网络可用，并且可以正常访问互联网（本产品不支持5G网络）。
*本产品在APP设备列表中对应名称为：
“Yeelight 漫反射吸顶灯 、Yeelight 漫反射吸顶灯”。
*备注：设备对应名称为（ Yeelight 漫反射吸顶灯 ）

下载米家 App 获取更多智能体验

关于“已接入米家”

“已接入米家”意味着该产品可以通过米家App或小爱语音控制。请注意，“已接入米家”仅做软件层面的验证，小米及米家不对该产品及企业的生产制造、标准执行、质量监管等方面负责。

支持
小米澎湃智联

已接入
米家APP

支持
超级小爱控制

连接遥控器

保持遥控器与吸顶灯在同一房间内，吸顶灯断电上电6秒内做如下操作，同时按下遥控器 "OFF" + "M" 键后，保持遥控器与吸顶灯在同一房间内，等待吸顶灯出现呼吸效果，即连接成功。

功能说明

ON	打开主灯	☼	调节主灯色温	+	增加主灯亮度
OFF	关闭主灯	M	切换日光/月光夜灯模式	—	降低主灯亮度

墙壁开关设置

1.上电开灯超过5秒后，下一次开灯则记住断电前的状态；
2.若使用物理开关在上电开灯5秒内关灯再次开灯；灯光按 色温6500K亮度100%、色温2700K亮度100%、色温4600K亮度100%、色温4600K亮度1% 循环。

恢复出厂设置

方式一:
使用墙壁开关连续开关8次，第9次上电后，灯具亮暗呼吸，呼吸5秒后灯具会自动重启，即已恢复到出厂设置。
方式二:
灯体与遥控器已配对状态下，按照如下顺序短按遥控器按键（需每次短按间隙小于2秒）后，吸顶灯呼吸5秒后重启，即恢复出厂设置成功。“OFF”→“OFF”→“亮度-”→“亮度-”→“OFF”→“OFF”。
*当吸顶灯在新的网络环境使用时，需恢复出厂设置，再重新进行网络连接。

基本参数

产品名称	Yeelight 漫反射吸顶灯		
产品型号	YLXDD-0307		
额定输入	220V~ 50Hz 0.4A		
额定功率	90W (180×1.5W/LED模块)		
产品尺寸	Ø507×H294mm		
功率因数	≥0.95		
整灯色温	2700K-6500K		
工作温度	-10~40°C		
工作湿度	0%-85%RH		
支持平台	Android4.4&iOS9.0及以上版本		
无线连接	Wi-Fi IEEE 8 2.11 b/g/n 2.4GHz, 蓝牙4.2BLE		
执行标准	GB 17625.1-2022;GB/T 17743-2021; GB/T 7000.1-2023;GB/T 7000.201-2023		

产品中有害物质的名称及含量

部件名称	有害物质									
	铅 (Pb)	汞 (Hg)	镉 (Cd)	六价铬 (Cr(Ⅵ))	多溴联苯 (PBBs)	多溴二苯醚 (PBDEs)	邻苯二甲酸二(2-乙基)己酯 (DEHP)	邻苯二甲酸丁基苄酯 (BBP)	邻苯二甲酸二正丁酯 (DBP)	邻苯二甲酸二异丁酯 (DIBP)
金属部件	○	○	○	○	○	○	○	○	○	○
塑胶部件	○	○	○	○	○	○	○	○	○	○
LED	○	○	○	○	○	○	○	○	○	○
电子部件	X	○	○	○	○	○	○	○	○	○

注1：○：表示该有害物质在该部件所有均质材质中的含量均不超出电器电子产品有害物质限制使用国家标准要求。

X：表示该有害物质在该部件所有均质材质中的含量超出电器电子产品有害物质限制使用国家标准要求。

注2：以上未列出的部件，表明其有害物质含量均不超出电器电子产品有害物质限制使用国家标准要求。

产品性能故障表

名称	性能故障
Yeelight 漫反射吸顶灯	灯不亮
	灯光闪烁
	无法调节亮度
	无法调节色温
	灯光部分区域不均匀

产品保修说明

产品售后服务严格依据《中华人民共和国消费者权益保护法》、《中华人民共和国产品质量法》实行售后三包服务，服务内容如下：

1. 自您签收次日起7日内，本产品出现《产品性能故障表》所列性能故的情况，经Yeelight售后服务中心检测确认，可免费享受退货或换货服务；
2. 自您签收次日起8-15日内，本产品出现《产品性能故障表》所列性能故障的情况，经Yeelight售后服务中心检测确定，可免费享受换货或者维修服务；
3. 自您签收次日起36个月内，本产品出现《产品性能故障表》所列性能故障的情况，经Yeelight售后服务中心检测确定，可免费享维修服务。

非保修条例

1. 未经授权的维修、误用、碰撞、疏忽、进液、事故、改动，或撕毁、涂改标贴、防伪标记；
2. 已超过三包有效期；
3. 因不可抗力造成的损坏；
4. 不符合《产品性能故障表》所列性能故障的情况；
5. 因人为原因导致产品及其配件产生《产品性能故障表》所列性能故障。如使用调光器、使用非额定电压、使用非标配适配器、在非规定的环境下使用等，导致的产品性能故障情况。

三包凭证可沿此剪下

Yeelight 漫反射吸顶灯 三包凭证

客户姓名 ______________ (先生/小姐)联系电话 ______________

客户地址 ____________________ 序列号 ______________

产品型号 ____________________ 购机日期 ______________

购机商店 ____________________________

商店地址 ____________________

发票号码 ____________________

购机单位
盖章

三包凭证可沿此剪下

Yeelight 漫反射吸顶灯 三包凭证

客户姓名 ______________ (先生/小姐)联系电话 ______________

客户地址 ____________________ 序列号 ______________

产品型号 ____________________ 购机日期 ______________

购机商店 ____________________________

商店地址 ____________________

发票号码 ____________________

购机单位
盖章