米家智能电热毯使用说明书

感谢选择使用米家智能电热毯，本产品仅限于家庭使用。
使用产品前请仔细阅读说明书，并妥善保管。
提示：说明书中的产品、配件、用户界面等插图均为示意图，仅供参考。
由于产品的更新与升级，产品实物与示意图可能略有差异，请以实物为准。

安全须知

- 只有经过专业培训并获得维修资质的维修人员，才能对本产品进行维修。其他人员未经允许，不得擅自维修，以免造成严重后果。
- 如果在使用过程中出现异常现象，请立即停止使用并与售后服务中心联系。
- 如果电源软线损坏，为了避免危险，必须由制造商、其维修部或类似部门的专业人员更换。

产品介绍

控制器

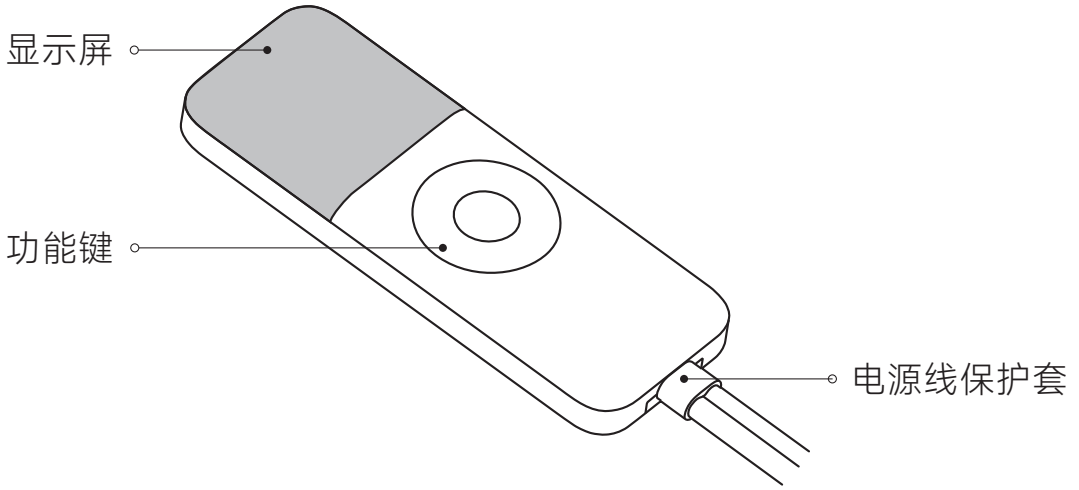

耦合器接头

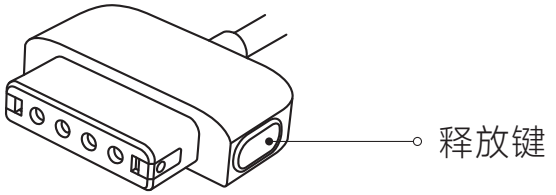

毯体

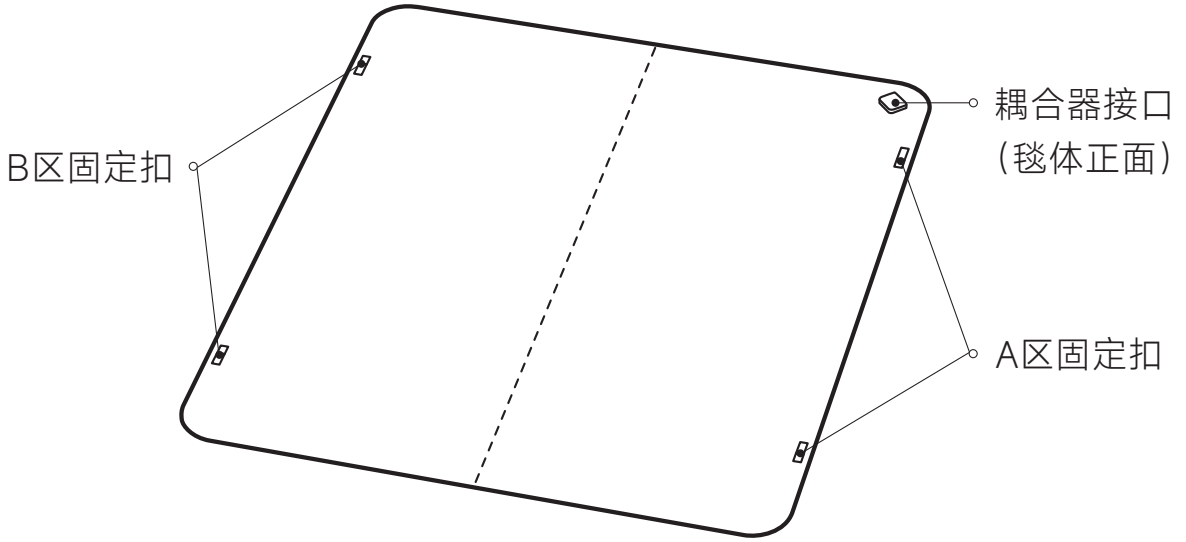

功能键

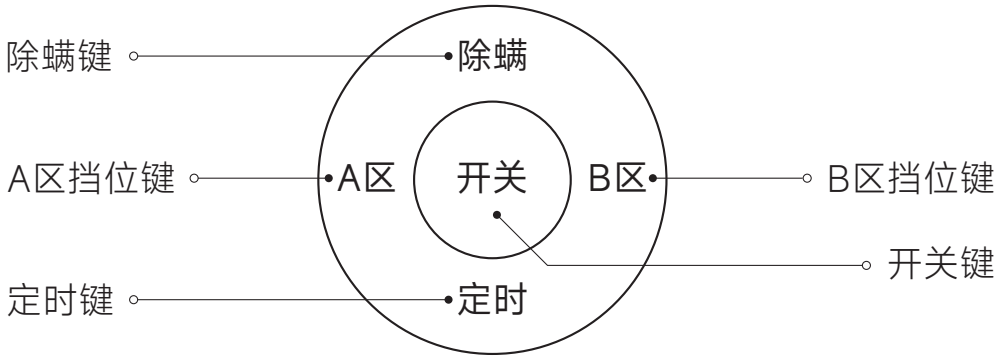

显示屏

❶ Wi-Fi　❺ 时间

❷ A区挡位　❻ B区挡位

❸ 除螨　❼ 童锁

❹ 定时

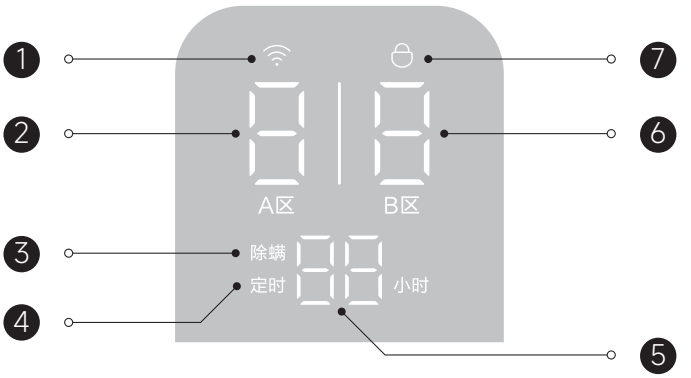

安装与拆卸

平铺电热毯

- 使耦合器向上并放于床头一侧，将电热毯平铺在床上。
- 用绳子（需另行购买）穿过两边的A/B区固定扣，将电热毯固定在床垫上。

注意：不要在可调床上使用本器具；如果要在可调床上使用本器具，则要检查电热毯和软线是否会被折皱或卡住，例如在铰链接合处。

提示：建议将电热毯铺在床单下使用。

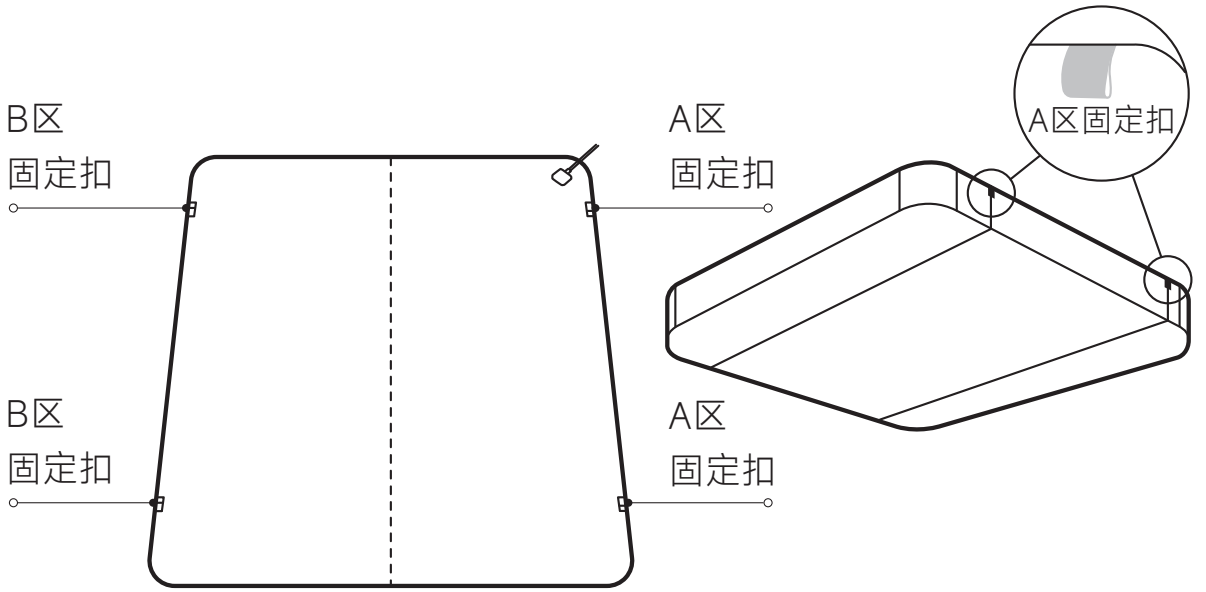

拆卸控制器

- 同时按住耦合器两侧的释放键，向外拔出耦合器接头即可拆下。

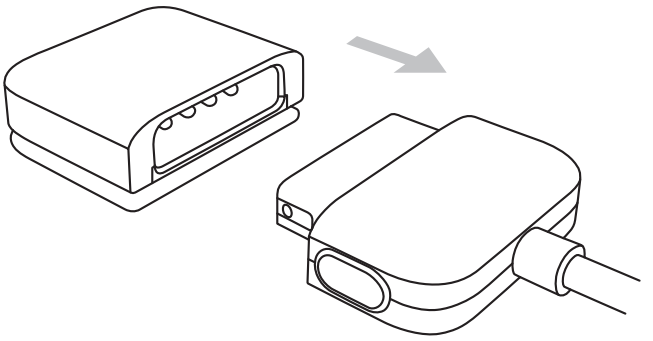

使用说明

开机/关机

- 短按开关键，开机或关机。

待机

- 开机状态下，A区挡位与B区挡位同时设置为0挡，电热毯待机。
- 开机状态下，15小时内无操作，电热毯自动待机。

调节挡位

- 毯体分为AB双区，可单独对A区或B区进行挡位调节。
- 开机状态下，短按A区挡位键或B区挡位键，可对相应的区域进行挡位调节。

提示：也可在APP中调节A区、B区、AB区挡位，选择AB区会同时同步调节A区和B区的挡位。

定时待机

- 开启：开机状态下，短按定时键，开启定时待机功能，再短按定时键可调节定时待机时间。
- 关闭：将定时待机时间设置为“00”，关闭定时待机功能。

除螨

- 长按除螨键3秒，可开启或关闭除螨模式。

提示：除螨模式下，除开关键及除螨键外其他按键无法操作。

警告：除螨模式开启时，请勿接触毯体，以防烫伤。

开关童锁

- 可通过APP或长按控制器的A区挡位键和除螨键7秒开启和关闭童锁，显示屏的童锁指示灯会对应常亮或熄灭。
- 童锁开启状态下，除开关键以外的其他按键均无法使用。

记忆功能

- 关机后再次开机，电热毯会自动恢复到关机前的运行挡位及童锁状态。

连接米家APP

本产品已接入米家，可通过米家APP或小爱同学操作，并与其他产品互联互通。扫描二维码，下载并安装米家APP，已安装米家APP的用户将直接进入设备连接页面。或在应用商店搜索“米家”，下载并安装米家APP。打开米家APP首页，在页面右上角点击“+”，根据APP提示方式添加设备。

727D925D

重置Wi-Fi/恢复出厂设置

- 开机状态下，同时长按B区挡位键和定时键7秒直至Wi-Fi指示灯闪烁，电热毯等待连网，重置Wi-Fi成功，同时恢复出厂设置。

提示：若连网成功，则Wi-Fi图标常亮；若未连接或连网失败，则Wi-Fi图标闪烁3分钟后熄灭。

Wi-Fi指示灯

闪烁	等待连接/正在连接/网络连接断开
常亮	连接成功
熄灭	连接失败

注意事项

清洁维护

- 毯体建议放入洗衣袋（需另行购买）机洗不超过5次。
- 毯体禁止手洗或者使用刷子清洁。
- 水洗前请将控制器从毯体上取下，控制器不可以进水。
- 水洗时建议用40℃以下的水配合中性洗涤剂清洗。
- 请勿使用高温设备对毯体进行烘干。
- 需要等毯体和耦合器完全晾干才可接通电源使用。

使用中

- 仅作为下铺电热毯，不能覆盖或包裹身体使用。
- 产品使用过程中控制器出现轻微发热属于正常现象，注意不要把控制器包裹于毯体内。
- 务必平铺毯体，不得折叠或弄皱使用。
- 产品使用过程中出现异常或停电时，需关机并拔出电源插头。
- 若长时间连续使用器具时，建议将控制器切换到1挡，避免长时间使用其他挡位造成烫伤等危险。
- 不得由不能自理人员、婴幼儿或对热不敏感的人使用。
- 禁止用其他发热器具为控制器或毯体加热。
- 此器具不宜被儿童使用，除非家长或监护人已事先对其进行设置，或已对儿童就其使用方法给予充分指导。
- 本器具不打算在医院供医疗使用。
- 产品弄湿时不得使用。
- 若熔丝已熔断，则必须将本器具返回到厂家或其代理商。
- 只能连接型号为MJDRT018H-K的原装控制器使用。

当不用时，按下述方法存放

- 长期不使用，请拔出电源插头。
- 存放器具时，在折叠前先让器具冷却下来。
- 在存放期间，不要把物品压放在器具上面致使器具起折痕。

保养说明

- 不能暴晒、烘烤和熨烫，避免造成发热线绝缘损坏。
- 经常检查器具上是否有磨损或损坏的迹象，如果有这种迹象，或如果此器具已经被误用，则应在再次使用前将本器具返回到供应商处。

基本参数

产品名称：米家智能电热毯
产品型号：MJDRT018H
产品净重：270g（控制器），2kg（毯体）
防触电保护类别：II类
额定电压：220V~

毯体材质：面料材质：100%聚酯纤维
填充物材质：100%聚酯纤维
产品尺寸：158×57×20mm（控制器），1.5×1.8m（毯体）
额定频率：50Hz
额定功率：140W

支持系统：Android™ 9.0或iOS 12及以上版本
执行标准：GB 4706.1-2005，GB 4706.8-2008
安全类别：GB 18401-2010 B类
本设备包含型号核准代码为：CMIIT ID：2022DP11711的无线电发射模块


阅读使用说明



最高温度40℃
缓和洗涤


不得折叠
或折皱使用


不得插入销钉

电器电子产品中有害物质的名称及含有信息表

部件名称	有害物质									
	铅(Pb)	汞(Hg)	镉(Cd)	六价铬(Cr(VI))	多溴联苯(PBBs)	多溴二苯醚(PBDEs)	邻苯二甲酸二(2-乙基)己酯(DEHP)	邻苯二甲酸丁苄酯(BBP)	邻苯二甲酸二正丁酯(DBP)	邻苯二甲酸二异丁酯(DIBP)
塑料部分	○	○	○	○	○	○	○	○	○	○
金属部分	×	○	○	○	○	○	○	○	○	○
橡胶部分	○	○	○	○	○	○	○	○	○	○
纺织品部分	○	○	○	○	○	○	○	○	○	○
PCB板基材	○	○	○	○	○	○	○	○	○	○
电子元器件	○	○	○	○	○	○	○	○	○	○

注1：○：表示该有害物质在该部件所有均质材料中的含量均不超出电器电子产品有害物质限制使用国家标准要求。

×：表示该有害物质至少在该部件的某一均质材料中的含量超出电器电子产品有害物质限制使用国家标准要求。

注2：以上未列出的部件，表明其有害物质含量均不超出电器电子产品有害物质限制使用国家标准要求。

米家智能电热毯保修说明

米家智能电热毯售后服务严格依据《中华人民共和国消费者权益保护法》、《中华人民共和国产品质量法》实行售后三包服务，服务内容如下：

保修政策

1. 自您签收次日起7日内，本产品出现《产品性能故障表》所列性能故障的情况，经由小米售后服务中心检测确定，可免费享受退货或换货服务；
2. 自您签收次日起8日-15日内，本产品出现《产品性能故障表》所列性能故障的情况，经由小米售后服务中心检测确定，可免费享受换货或者维修服务；
3. 自您签收次日起12个月内，本产品出现《产品性能故障表》所列性能故障的情况，经由小米售后服务中心检测确定，可免费享受维修服务。

产品性能故障表

名称	产品性能故障
米家智能电热毯	1.显示屏不工作 2.控制器内部保险丝烧毁，控制器不工作 3.控制器内部保险丝烧毁，毯体不加热

非保修条例

1. 未经授权的维修、误用、碰撞、疏忽、滥用、进液、事故、改动、不正确的使用非本产品配件，或撕毁、涂改标贴、防伪标记；
2. 已超过三包有效期；
3. 因不可抗力造成的损坏；
4. 不符合《产品性能故障表》所列性能故障的情况；
5. 因人为原因导致本产品及其配件产生《产品性能故障表》所列性能故障。

提示

1. 因运输过程中需使用包装箱保证产品运输安全，建议您自签收之日起至少保留包装箱30天；
2. 本产品仅限中国地区（不含港澳台地区）销售，故本产品仅在中国地区（不含港澳台地区）提供售后服务，本保修条例仅适用于中国地区（不含港澳台地区）。

扫码可观看视频
获取更便捷服务

重要说明：注意保存，以备后用。

若有售后服务需求，请拨打小米服务电话：950816
或访问小米售后服务网址：www.mi.com/service
委托方：小米通讯技术有限公司
委托方地址：北京市海淀区西二旗中路33号院6号楼9层019号
制造商：成都趣睡科技股份有限公司
制造商地址：中国（四川）自由贸易试验区成都高新区天府大道中段1268号1栋7楼8号

纸

说明书版本号：V2.0