LOCKIN鹿客

鹿客智能猫眼CatX

—— 使用说明 ——

01 包装清单

使用产品前请仔细阅读本说明书，并妥善保管

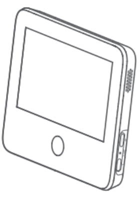

猫眼显示屏
× 1

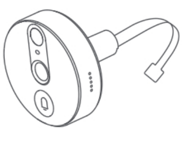

猫眼摄像头
× 1

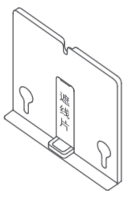

卡座（含遮线片）
× 1

说明书
× 1

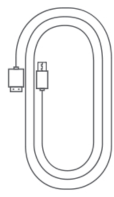

充电线
× 1

螺丝刀
× 1

M3X20 螺丝
× 2

M3X40 螺丝
× 2

M3X60 螺丝
× 2

M3X80 螺丝
× 2

02 产品介绍

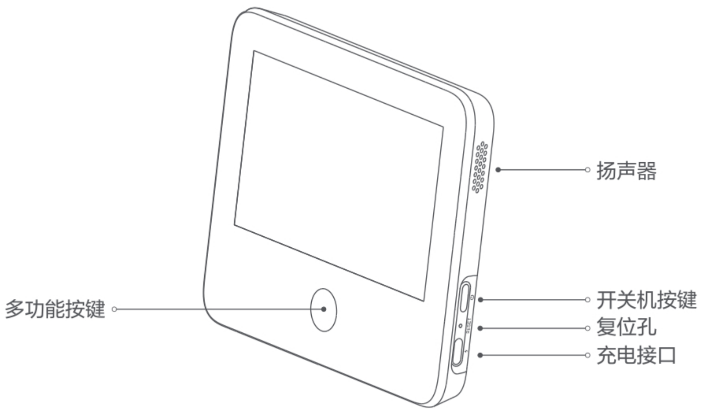

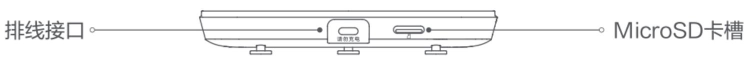

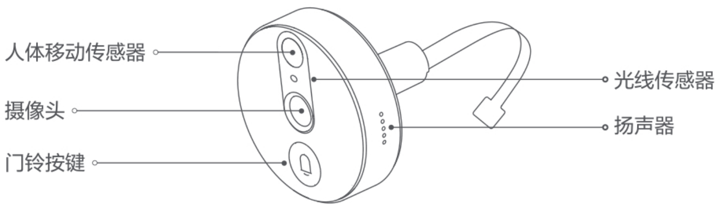

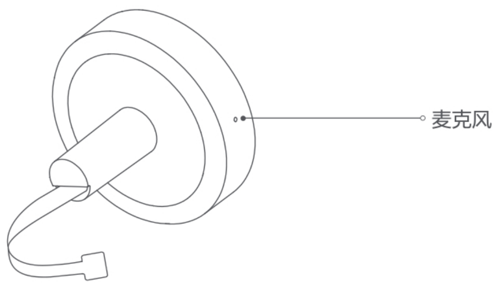

03 原有猫眼拆除

❶ 在门外固定猫眼镜头；

❷ 门内按逆时针方向旋转猫眼底座。

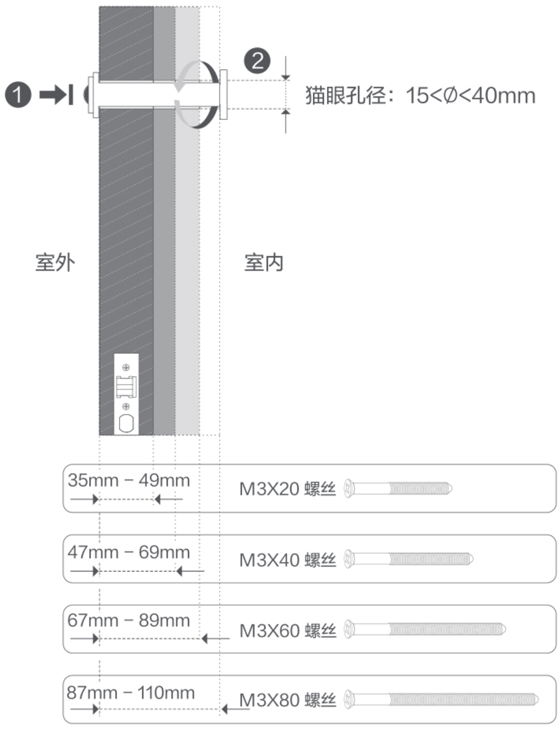

提示：如上图所示，根据门厚选择合适长度的螺丝。

04 猫眼摄像头安装前准备

将螺丝拧入猫眼摄像头上的螺丝孔约5mm，并撕下双面胶。

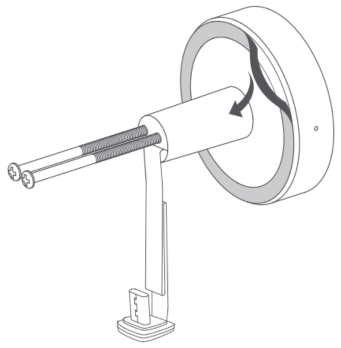

05 安装猫眼摄像头

将猫眼摄像头从门外侧穿入猫眼孔，安装猫眼时，请将猫眼摄像头摆正，门铃按键正对下方，再粘贴到门上。

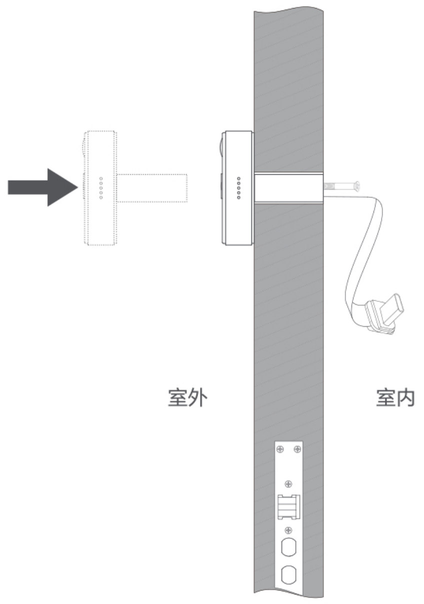

06 安装卡座

❶ 将卡座从猫眼显示屏上取下，将遮线片取下。

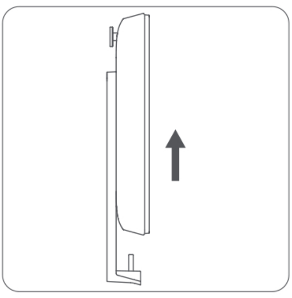

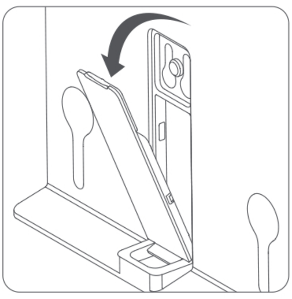

❷ 把排线头插进卡座上，推到底，如下图所示。

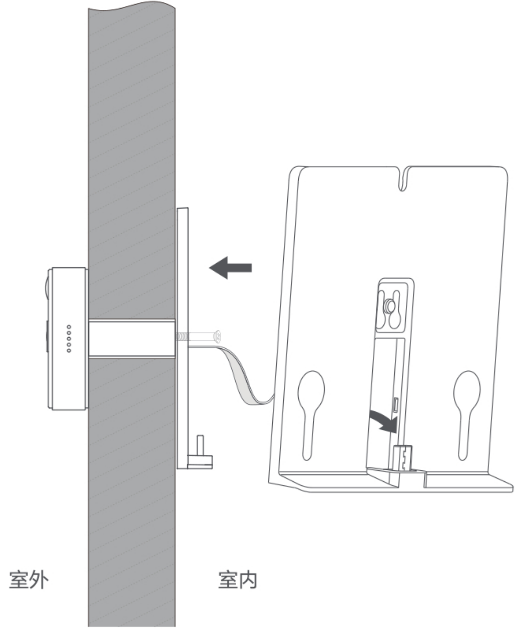

07 固定卡座

将预先固定在猫眼摄像头上的螺丝穿过卡座上的螺丝孔，稍稍下移卡座使螺丝位于图示位置，拧紧螺丝，将排线做适当对折整理，最后装回遮线片。

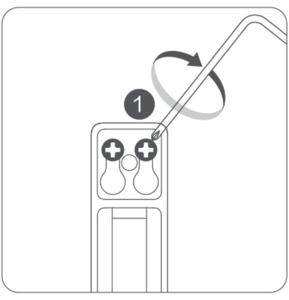

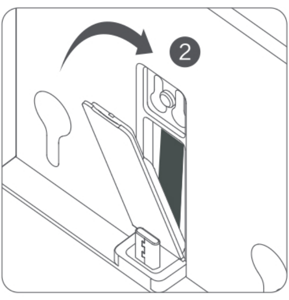

08 安装猫眼显示屏

安装完成后，请确保卡座和猫眼显示屏上的卡扣卡住，用手轻拉猫眼显示屏上部检查是否松动。如需取下猫眼显示屏，请按照右图操作。

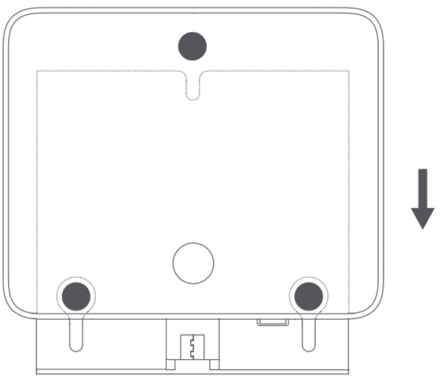
安装猫眼显示屏

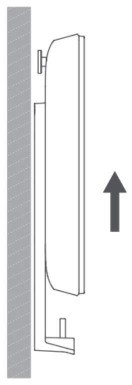
取下猫眼显示屏

09 使用说明

❶ 开关机按键
长按1.5秒：开/关机。
短按：息屏/亮屏（开机状态下）。

❷ 安装MicroSD卡：将MicroSD卡有触点的一面朝上插入卡槽。
提示：
1. 请使用正规厂商生产的、容量为128GB及以下的、读写速度不低于U1/Class10级的MicroSD卡。安装了MicroSD存储卡后，视频会同时保存在存储卡和云端服务器。若网络出现故障，视频会保存在存储卡，待网络连接恢复后，猫眼会将存储卡上的视频上传至云端服务器，同时存储卡上的视频也会保留。
2. 存储卡存储的视频支持米家APP查看，不支持设备本地屏幕查看。
3. 存储卡空间不足时，会按照时间顺序覆盖较早的视频。

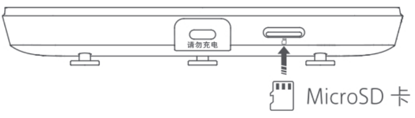

❸ 充电
当设备需要充电时，猫眼显示屏连接标配充电线进行充电。

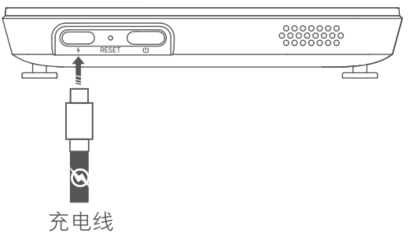

❹ 多功能按键
开机状态下，短按多功能按键显示门外画面；长按7秒进入等待连接状态，此时可在米家APP中绑定智能猫眼。

❺ 设备重置
同时长按多功能按键和开关机按键7秒，设备重置。

⑥ RESET孔
设备重启。

10 连接米家APP

本产品已接入米家，可通过米家APP操控，并与其他产品互联互通。

扫描二维码，下载并安装米家APP，已安装米家APP的用户将直接进入设备连接页。或在应用商店搜索"米家"，下载并安装米家APP。打开米家APP首页，在页面右上角点击"+"，根据APP提示方式添加设备。

85158716

提示：由于米家APP的升级与更新，实际操作可能与以上描述略有差异，请按照当前米家APP内指引进行操作。

已接入米家
works with
mijia

11 基本参数

产品型号：LSC-X01
镜头角度：160°
屏幕尺寸：5.0英寸IPS液晶屏
支持门厚：35~110mm
CMIIT ID：2022DP5744
额定输入：5V ⎓ 2A
无线连接：Wi-Fi IEEE 802.11b/g/n 2.4GHz
执行标准：Q/ZNMY0001YD-2021
存储方式：云存储+MicroSD卡（最大支持128GB）

电池容量：6000mAh锂电池
视频分辨率：1920×1080
屏幕分辨率：480×854
支持猫眼孔径：15~40mm
充电温度：0℃~45℃
工作温度：-10℃~45℃

12 产品中有害物质的名称及含量

部件名称	有害物质					
	铅 （Pb）	汞 （Hg）	镉 （Cd）	六价铬 （Cr（VI））	多溴联苯 （PBB）	多溴二苯醚 （PBDE）
塑胶组件	O	O	O	O	O	O
面板金属	O	O	O	O	O	O
铜合金	O	O	O	O	O	O
其他内部结构金属	O	O	O	O	O	O
PCBA及其他组件	O	O	O	O	O	O

本表格依据SJ/T 11364的规定编制。
O: 表示该有害物质在该部件所有均质材料中的含量均在GB/T 26572规定的限量要求以下。
X: 表示该有害物质至少在该部件的某一均质材料中的含量超出GB/T 26572规定的限量要求。
(本产品符合RoHS环保要求：目前行业内尚无成熟技术可替代或减少电子陶瓷光学玻璃、钢及铜合金的铅与镉含量）

本产品的无线电发射设备型号核准代码 CMIIT ID:2022DP5744 在机身标签上显示。

警示：

1. 仅允许使用制造商认可的电池。用错误型号的电池更换可能使安全防护失效，会有爆炸、火灾等危险。
2. 请勿将电池放置于极高温度环境中，如日照、投入火中、微波炉、烤箱等，可能会导致爆炸或泄漏可燃液体或气体。
3. 请勿拆解、撞击、挤压或切割电池，可能导致爆炸。
4. 请勿将电池置于极低气压，可能导致电池爆炸或泄漏可燃液体和气体。
5. 若电池出现严重膨胀，请勿继续使用。
6. 不要吞咽电池，可能导致化学灼伤危险。
7. 如果你认为电池可能已被吞食或放置在身体的任何部位内，立即寻求医疗救助。
8. 如果电池仓未安全闭合，停止使用该产品并使之远离儿童。
9. 让儿童远离新的和使用过的电池。
10. 请不要将电池扔进生活垃圾进行处理，请遵守国家相应的规定安全处置用完的电池。

13 保修说明

鹿客智能猫眼CatX售后服务严格依据《中华人民共和国消费者权益保护法》、《中华人民共和国产品质量法》实行售后三包服务，服务内容如下：

保修政策

1. 自您签收次日起7日内，本产品出现《鹿客智能猫眼CatX性能故障表》所列性能故障

的情况，经由Xiaomi售后服务中心检测确定，可免费享受退货或换货服务；

2. 自您签收次日起8日-15日内，本产品出现《鹿客智能猫眼CatX性能故障表》所列性能故障的情况，经由Xiaomi售后服务中心检测确定，可免费享受换货或者维修服务；
3. 自您签收次日起12个月内，本产品出现《鹿客智能猫眼CatX性能故障表》所列性能故障的情况，经由Xiaomi售后服务中心检测确定，可免费享受维修服务。

保修类型

类型	保修内容	保修时间
主体	猫眼摄像头、猫眼显示屏	1年
附件	卡座（含遮线片）、充电线	1年
安装辅料	螺丝刀、螺丝	15天

非保修条例

1. 未经授权的维修、误用、碰撞、疏忽、滥用、进液、事故、改动、不正确的使用非本产品配件，或撕毁、涂改标贴、防伪标记；
2. 已超过三包有效期；
3. 因不可抗力造成的损坏；
4. 不符合《鹿客智能猫眼CatX性能故障表》所列性能故障的情况；
5. 因人为原因导致本产品及配件产生《鹿客智能猫眼CatX性能故障表》所列性能故障。

鹿客智能猫眼CatX性能故障表

名称	性能故障	
鹿客智能猫眼CatX	1. 无法开机、充不进电 2. 无法连接网络 3. 猫眼摄像头不工作或工作异常	4. 麦克风不工作或者工作异常 5. 猫眼显示屏不工作或工作异常 6. 其他硬件故障导致功能无法使用

提示：

1. 因运输过程中需使用包装箱保证产品运输安全，建议您自签收之日起至少保留包装箱30天；
2. 本产品仅限中国地区（不含港澳台地区）销售，故本产品仅在中国地区（不含港澳台地区）提供售后服务，本保修条例仅适用于中国地区（不含港澳台地区）。

警告：

1. 为了防止伤害及产品损坏，必须按安装说明书的规定将设备牢固地固定在门上的猫眼位置；
2. 本产品的电池为内置电池，不可拆卸，请勿私自拆卸，以免带来伤害；
3. 本产品包装内不含电源适配器，在给设备充电时，请选用与产品电源输入相符的电源适配器进行充电；
4. 用户只能将鹿客智能猫眼CatX用于家用场景，不得将该产品用于非法用途。

联系我们

服务热线：400-068-6699
制造商家：云丁网络技术（北京）有限公司
公司地址：北京市海淀区北清路81号二区1号楼11层1101室