PHILIPS

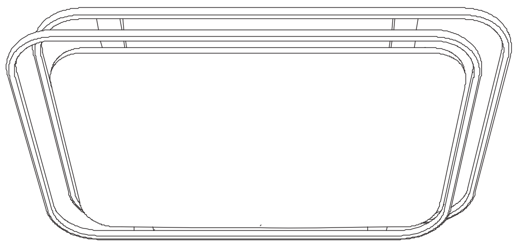

飞利浦悦璃长方吸顶灯 140W
使用说明书

01 产品介绍

使用产品前请仔细阅读本说明书，并妥善保管

安装须知: 本灯具主要为塑料及金属材质，请勿安装在薄软及不能承重的天花板材质上(如石膏板、塑料板、薄金属板等)，也不能安装于不稳固或者斜面的天花板上。

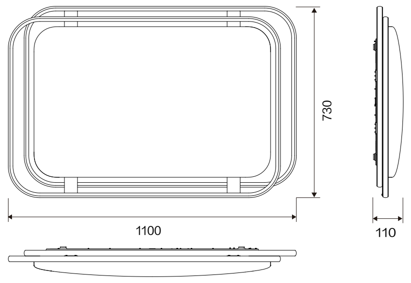

提示: 说明书中的产品和配件等插图均为示意图，仅供参考。由于产品的更新与升级，产品的实物与示意图可能略有差异，请以实物为准。

安装前请仔细核对包装清单

包装清单: 灯体底座组件*1、灯罩*1、膨胀管*4、说明书*1
自攻螺钉*4

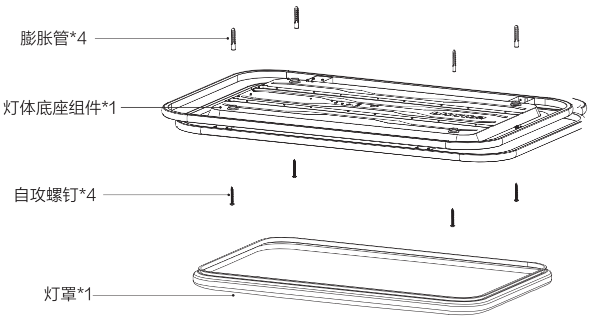

02 安装指南

1.整理配件

- 取出所有配件，按图清点数量。
- 如出现配件缺损，请与售后联系，切勿安装。

2.安装前准备

- 安装工具: 冲击钻(Φ8mm，建议L>45mm)，记号笔、电工钳子、Φ6十字螺丝刀、绝缘胶布、折梯。

提示: 灯罩易碎，请小心操作!
底盘体积较大，建议2人共同操作安装!
安装前检查天花板承重要求，注意不要超过天花板承重范围。

3.天花板钻孔

- 确认底盘安装摆放位置、角度，相应在天花板上调整底盘的位置，并在安装孔的位置用记号笔做好记号，使用钻头打孔，孔径Φ8mm，建议孔深45mm，钻孔处放入膨胀螺丝套。

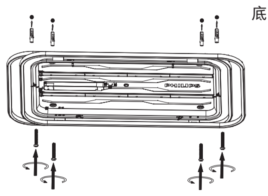

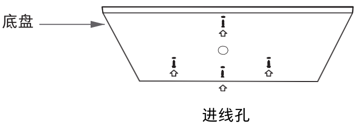

4.固定底盘

- 将电源线进线从底盘上的中间进线孔穿出;
- 取出包装内的自攻螺丝，将4颗自攻螺钉拧入安装孔对应的膨胀螺丝套中。

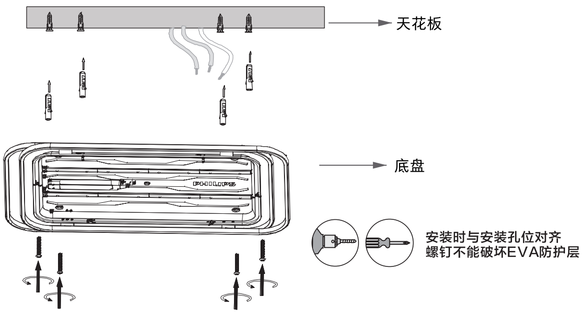

5.连接电源线

- 切断电源，安装、更换、拆卸本灯具时需确保电源被完全切断，否则可能引起人体触电，甚至人员伤亡!
- 请确保安装位置有可靠接地线，而且使用者需确保当灯具带电工作时，禁止与灯具有任何形式的接触，否则可能引起人体触电，甚至人员伤亡!
- 安装灯体引出线上L、接地、N标识，依次将火线、接地线、零线对接好，做好绝缘，将电源线整理整齐，并检查接地是否牢固。

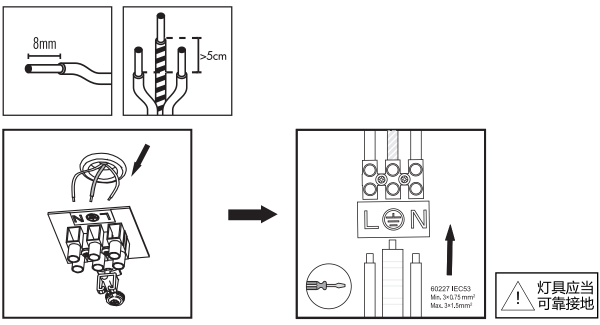

棕线为L线，蓝线为N线，黄绿为地线

6.灯罩安装

- 把灯罩对准底盘内，旋转拨扣，安装时需将所有拨扣全部旋转90°，旋到位即可固定灯罩，完成安装。

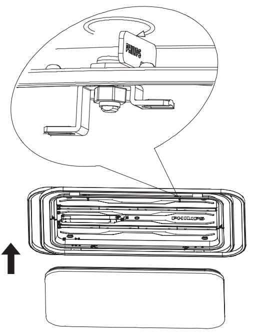

03 连接APP

本产品已接入米家，可通过米家APP或小爱同学操控，并与其产品互联互通。

·添加设备:

扫描二维码，下载并安装米家APP，已安装米家APP的用户将直接进入设备连接页。或在应用商店搜索“米家”，下载并安装米家APP。打开米家APP首页，在页面右上角点击“+”，根据APP提示方式添加设备。

·开灯/关灯: 使用墙壁开关或米家APP进行开关灯控制。

·切换场景: 在开灯状态下，使用墙壁开关3秒内快速关灯再开灯可循环切换使用场景;也可使用米家APP进行场景切换。

·恢复出厂设置:

7秒内快速切换墙壁开关7次，当灯体出现三次闪烁时，重置成功，灯体恢复到出厂状态。

关于“已接入米家”

“已接入米家”意味着该产品可以通过米家 App 或小爱语音控制。请注意,“已接入米家”仅做软件层面的验证,小米及米家不对该产品及企业的生产制造、标准执行、质量监管等方面负责。

支持
小米澎湃智联

已接入
米家APP

提示:由于米家APP的升级与更新，实际操作可能与以上描述略有差异,请按照当前米家APP内指引进行操作。

下载米家 APP获取更多智能体验

04 注意事项

1. 安装灯具前，请务必关闭电源，并注意灯具重量不要超过天花板承重范围;
2. 灯具安装时应确保其被可靠接地，安装过程中应避免出现利器划破灯具表面，以免造成安全危害;

3. “⌂”表示灯具仅在室内使用，请不要在潮湿环境，如浴室、无防雨防水措施的环境中使用；

4. “⚠”表示“警告，触电危险”；安装、更换、拆卸本灯具时需确保电源被完全切断，否则可能引起人体触电，甚至人员伤亡！

5. 使用灯具时，请远离水源和热源，勿覆盖灯罩，以免损坏产品和产生安全隐患。

6. 灯具工作时，禁止任何形式的与其接触，否则可能引起人体触电，甚至人员伤亡。

7.灯具可由手机软件进行控制，由手机软件关闭灯具后，不代表电源被实际切断，此种情况禁止接触、拆卸和更换灯具。否则可能引起人体触电，甚至人员伤亡！

8.灯具的光源应由制造商或其服务代理商或有类似资格的人来更换。

9.如果此灯具的外部软缆或软线损坏了，该线要由制造商或其服务代理商或有类似资格的人来更换，以避免发生危险。

05 基本参数

产品型号:9290042903
色温:2700K-6500K
显色指数:95(主光源)
流明输出:9500lm
额定电流:0.67A
额定电压:220-240V~
额定频率:50/60Hz
额定输入功率:140W
功率因素:0.9
本设备包含型号核准代码为:
CMIIT ID:2017DP6053的无线电发射模块
产品尺寸:1100*730*110mm
主要材质:冷轧钢板+工程塑料
主题颜色:白+灰
产品净重:约6.5kg
执行标准:GB/T 7000.1, GB/T 7000.201,
GB 17625.1, GB/T 17743

06 产品中有害物质的名称及含有的信息表

产品中有害物质的名称及含有信息表

部件名称	有害物质									
	Pb	Hg	Cd	Cr(VI)	PBB	PBDE	DEHP	BBP	DBP	DIBP
线路板	×	○	○	○	○	○	○	○	○	○

注1：○：表示该有害物质在该部件所有均质材料中的含量均不超出电器电子产品有害物质限制使用国家标准要求。
×：表示该有害物质至少在该部件的某一均质材料中的含量超出电器电子产品有害物质限制使用国家标准要求。
注2：以上未列出的部件，表明其有害物质含量均不超出电器电子产品有害物质限制使用国家标准要求。

07 保修条例

昕诺飞灯具产品
中国专用保修证

（此保修证只限中国境内使用有效）

合格证
QC
PASS
01

质保条款:

本公司保证该产品在正常使用及保养下能发挥其优越性能。同时本公司将为持证用户提供一年质保服务(不含光源)。

1.自购买日起一年内，凡经本公司确认为正常使用情况下因产品本身质量问题导致的故障及损坏，您将获得质保服务。
2.此质保服务包括灯具以及灯具包含的附件、辅助装置。
3.消费者申请质保服务时，须提供本保修证以及有效的购买凭证。
4.以下情况将不能享受质保服务:
1)无生产日期、涂改生产日期或撕毁掉、调换生产日期贴纸;
2)产品已经由本公司授权人员拆动、改装或修理过;
3)超过质保有效时限的产品;
4)正常使用引起的产品老化、磨损、划伤、掉漆等，不影响产品的正常使用;
5)非质量问题造成产品外壳严重损坏(包括变形、氧化、腐蚀或有严重的水渍等);
6)使用不当引起的人为损坏、如接不适当电源、使用不适当的配件、不适当之安装、不按照说明书使用、错误使用或疏忽造成的损坏等;
7)因不可抗力因素，如水灾、火灾、地震、高压、酸碱腐蚀、雷击浪涌等造成的损坏。

用户资料:

用户姓名: ______________________ **（先生/女士）**

产品名称: ______________________

产品型号: ______________________

出售单位及地址: ______________________

购买日期: **年** **月** **日**

发票号码: ______________________

昕诺飞（中国）投资有限公司
中国上海市闵行区田林路888弄9号楼，邮编：200233
服务热线：8008 201 201
4009 201 201

网上问询地址:
www.philips.com/lighting

PHILIPS

SIGNIFY (CHINA) INVESTMENT CO., LTD. BUILDING
NO. 9, LANE 888, TIANLIN ROAD, MINHANG DISTRICT,
SHANGHAI, CHINA, POSTAL CODE: 200233

昕诺飞（中国）投资有限公司
中国上海市闵行区田林路888弄9号楼, 邮编：200233