米家智能电热毯 单人款
使用说明书

感谢选择使用米家智能电热毯 单人款，本产品仅限于家庭使用。
使用产品前请仔细阅读说明书，并妥善保管。
提示：说明书中的产品、配件、用户界面等插图均为示意图，仅供参考。由于产品的更新与升级，产品实物与示意图可能略有差异，请以实物为准。

重要说明：注意保存以备后用。

安全须知

- 器具不打算由存在肢体、感官或精神能力缺陷或缺少使用经验和知识的人（包括儿童）使用，除非有负责他们安全的人对他们进行与器具使用有关的监督或指导。
- 应照看好儿童，确保他们不玩耍本器具。
- 如果电源软线损坏，为了避免危险，必须由制造商、其服务机构或类似的专业人员更换。
- 只有经过专业培训并获得维修资质的维修人员，才能对本产品进行维修。其他人员未经允许，不得擅自维修，以免造成严重后果。
- 如果在使用过程中出现异常现象，请立即停止使用并与售后联系。
- 错误使用可能引起着火、触电、损毁等事故，导致财产损失，人身伤害或死亡。

注意事项

清洁维护

- 禁止手洗或者使用刷子清洁毯体。
- 请勿使用高温设备对毯体进行烘干。
- 毯体如有脏污，建议用海绵蘸取清水擦拭表面，清洁后待完全自然晾干后使用，清洁时需断开电源。

使用中

- 器具是下铺电热毯，不能覆盖或包裹身体使用。
- 产品使用过程中控制器出现轻微发热属于正常现象，注意不要把控制器包裹于毯体内。
- 务必平铺毯体，不应折叠或折皱使用。

- 产品使用过程中出现异常或停电时，需待机并拔出电源插头。
- 若长时间持续使用，建议切换到1挡。如果控制装置设置在较高挡位下入睡，使用者可能会受到皮肤灼伤或中暑。
- 不应由对热不敏感的人和对过热不能作出反应而受伤的人使用本器具。
- 禁止用其他发热器具为控制器或毯体加热。
- 此器具不能由3岁以上儿童使用，除非家长或监护人已预先设定好控制器，且已对儿童就如何安全使用控制器给予充分指导。
- 3岁以下儿童不应使用本器具，因其不能对过热做出反应。
- 不要在可调床上使用本器具；如果要在可调床上使用本器具，则要检查电热毯和软线不会被折皱或卡住，例如在铰链内。

提示：建议将电热毯铺在床单下使用。

当不用时，按下述方法存放

- 当不用时，请拔出电源插头并妥善存放。
- 存放器具时，在折叠前先让器具冷却下来。
- 在存放期间，不要把物品放在器具上面致使器具起折痕。

保养说明

- 本器具不打算在医院供医疗使用。
- 弄湿时不应使用。
- 不能暴晒、烘烤、熨烫，避免造成发热线绝缘损坏。
- 若熔丝已熔断，则必须将本器具返回到厂家或其代理商。
- 经常检查器具上是否有磨损或损坏的迹象。如果有这种迹象，或如果此器具已经被误用或不工作，则应在再次使用前将器具返回到供应商处。
- 本器具只能与其所标类型MJDRT028H-K一致的不可拆卸控制装置一起使用。

阅读使用说明

0-3
不应由婴幼儿
（0~3）岁使用

不应折叠
或折皱使用

不应插入销钉

洗涤说明

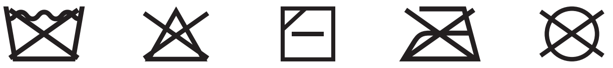

产品介绍

电热毯

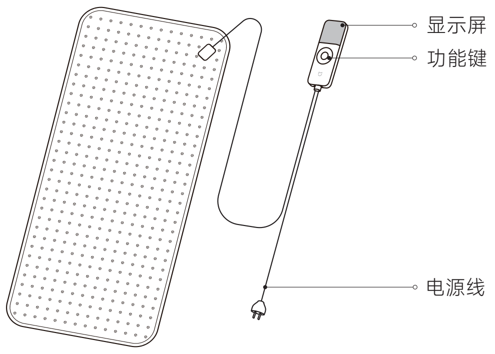

功能键

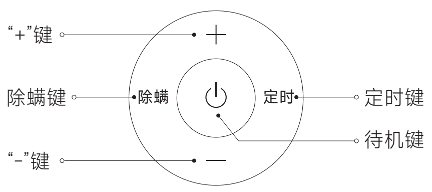

显示屏

❶ 童锁
❷ Wi-Fi
❸ 挡位
❹ 加热
❺ 时间
❻ 除螨
❼ 远程控制

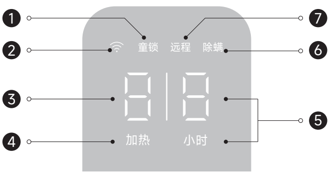

安装与拆卸

平铺电热毯

- 将电热毯平铺在床上，确保夹线板朝上且位于床头一侧。

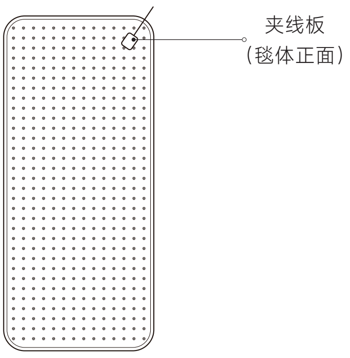

使用

开机/待机

- 短按待机键，开机或待机。
- 开机状态下，15小时内无操作，电热毯自动待机。

调节挡位

- 开机状态下，短按“+”键或“-”键，可进行毯体温度1-6挡位调节。

加热定时

- 开启：开机状态下，短按定时键开启加热定时功能，再次短按定时键调节加热时长，加热结束后控制器自动进入待机状态。
- 关闭：时长设置为“0”时，可关闭加热定时功能。

提示：控制器可调节时长（小时）：1、2、3、5、7、9、0；
APP端可调节时长（小时）：1-9。

除螨

- 开机状态下，长按除螨键3秒可开启或关闭除螨模式，除螨时长为2小时。

提示：
- 除螨模式下，除待机键和除螨键外，其他按键均不可操作，但组合键功能仍可以使用。
- 除螨模式下，电热毯在高挡位运行，通过高温加热对毯体进行除螨。

警告：除螨模式开启时，请勿接触毯体，以防烫伤。

开/关童锁

- 可通过米家APP或同时长按控制器的除螨键和“+”键7秒开启/关闭童锁功能，显示屏的童锁指示灯会对应常亮/熄灭。
- 童锁开启后，除待机键外，其他按键均不可操作。

防烫伤保护

- 电热毯出厂默认开启防烫伤保护功能。当温度设定在5挡或6挡并连续运行1小时后，温度挡位会自动调整到较低挡位。如需取消此功能，可在米家APP端操作。

睡眠模式

- 可通过APP端开启睡眠模式，设置睡眠时间段、温度挡位等。

注意：除螨模式开启后，睡眠模式不可使用。

记忆功能

- 断电/待机后再次开机，电热毯会自动恢复到之前运行的挡位及童锁状态。

远程控制

- 开机状态下，同时长按控制器除螨键和“-”键3秒，可开启/关闭远程控制功能，远程指示灯会对应长亮/熄灭。
- 远程指示灯常亮表示远程已开启。
- 远程指示灯熄灭表示远程已关闭。

提示：

- APP端不支持开启/关闭远程控制功能，仅可通过控制器操作。
- 远程控制功能开启后，可通过APP端远程操控设备。
- 远程功能关闭后，APP端无法操控，所有历史设置失效，需用控制器本地操作。如需继续使用远程控制功能，请同时长按控制器的除螨键和“-”键3秒开启。

连接米家APP

本产品已接入米家，可通过米家APP操控，并与其他产品互联互通。扫描二维码，下载并安装米家APP，已安装米家APP的用户将直接进入设备连接页。或在应用商店搜索“米家”，下载并安装米家APP。打开米家APP首页，在页面右上角点击“+”，根据APP提示方式添加设备。

提示：由于米家APP的升级与更新，实际操作可能与以上描述略有差异，请按照当前米家APP内指引进行操作。

9BFF6CD3

重置Wi-Fi/恢复出厂设置

- 开机状态下，同时长按定时键和“-”键7秒，直至Wi-Fi指示灯闪烁，即表示Wi-Fi重置成功，电热毯恢复出厂设置，等待联网。

提示：若连网成功，则Wi-Fi图标常亮；若未连接或连网失败，则Wi-Fi图标闪烁3分钟后熄灭。

Wi-Fi指示灯

闪烁	等待连接/正在连接/网络连接断开
常亮	连接成功
熄灭	连接失败

基本参数

产品名称：米家智能电热毯 单人款
产品型号：MJDRT028H
毯体尺寸：1.8×0.8m
产品净重：控制器195g，毯体935g
毯体材质：面料：100%聚酯纤维
　　　　　填充物：100%聚酯纤维
防触电保护类别：II类
额定电压：220V~
额定频率：50Hz
额定输入功率：80W
支持系统：Android™ 9或iOS 12及以上版本
执行标准：GB/T 4706.1-2024，GB/T 4706.8-2024
安全类别：GB 18401-2010 B类
本设备包含型号核准代码为：
CMIIT ID: 2022DP11711的无线电发射模块

电器电子产品中有害物质的名称及含有信息表

部件名称	有害物质									
	铅(Pb)	汞(Hg)	镉(Cd)	六价铬(Cr(VI))	多溴联苯(PBBs)	多溴二苯醚(PBDEs)	邻苯二甲酸二(2-乙基)己酯(DEHP)	邻苯二甲酸丁苄酯(BBP)	邻苯二甲酸二正丁酯(DBP)	邻苯二甲酸二异丁酯(DIBP)
塑料部分	○	○	○	○	○	○	○	○	○	○
金属部分	○	○	○	○	○	○	○	○	○	○
橡胶部分	○	○	○	○	○	○	○	○	○	○
纺织品部分	○	○	○	○	○	○	○	○	○	○
PCB板基材	○	○	○	○	○	○	○	○	○	○
电子元器件	×	○	○	○	○	○	○	○	○	○

注1: ○ : 表示该有害物质在该部件所有均质材料中的含量均不超出电器电子产品有害物质限制使用国家标准要求。

× : 表示该有害物质至少在该部件的某一均质材料中的含量超出电器电子产品有害物质限制使用国家标准要求。

注2: 以上未列出的部件，表明其有害物质含量均不超出电器电子产品有害物质限制使用国家标准要求。

米家智能电热毯 单人款保修说明

米家智能电热毯 单人款售后服务严格依据《中华人民共和国消费者权益保护法》、《中华人民共和国产品质量法》实行售后三包服务，服务内容如下:

保修政策

1. 自您签收次日起7日内，本产品出现《产品性能故障表》所列性能故障的情况，经由小米售后服务中心检测确定，可免费享受退货或换货服务；

2. 自您签收次日起8日-15日内，本产品出现《产品性能故障表》所列性能故障的情况，经由小米售后服务中心检测确定，可免费享受换货或者维修服务；
3. 自您签收次日起12个月内，本产品出现《产品性能故障表》所列性能故障的情况，经由小米售后服务中心检测确定，可免费享受维修服务。

产品性能故障表

名称	产品性能故障
米家智能电热毯 单人款	1. 显示屏不工作 2. 控制器内部保险丝烧毁，控制器不工作 3. 控制器内部保险丝烧毁，毯体不加热

非保修条例

1. 未经授权的维修、误用、碰撞、疏忽、滥用、进液、事故、改动、不正确的使用非本产品配件，或撕毁、涂改标贴、防伪标记；
2. 已超过三包有效期；
3. 因不可抗力造成的损坏；
4. 不符合《产品性能故障表》所列性能故障的情况；
5. 因人为原因导致本产品及其配件产生《产品性能故障表》所列性能故障。

提示

1. 因运输过程中需使用包装箱保证产品运输安全，建议您自签收之日起至少保留包装箱30天；
2. 本产品仅限中国地区（不含港澳台地区）销售，故本产品仅在中国地区（不含港澳台地区）提供售后服务，本保修条例仅适用于中国地区（不含港澳台地区）。

扫码可观看视频
获取更便捷服务

扫码获取电子说明书

若有售后服务需求，请拨打小米服务电话：950816
或访问小米售后服务网址：www.mi.com/service
委托方：小米通讯技术有限公司
委托方地址：北京市海淀区西二旗中路33号院6号楼9层019号
制造商：成都趣睡科技股份有限公司
制造商地址：中国（四川）自由贸易试验区成都高新区天府大道中段1268号1栋7楼8号

纸

说明书版本号：V1.0